LORO aktuell 62

LORO-X DRAINJET®-Attika

Attikaentwässerung ohne Eingriff ins Dach

Das Komplettsystem für Neubau und Sanierung bestehend aus Ablauf, Rohren und Formteilen ist einbaufertig mit Klemm- oder Klebeflansch, für Bitumen- oder Kunststoff-Abdichtungsbahnen verfügbar.

- **für Haupt- und Notentwässerung**
- **Mit Freispiegel- und Druckströmung**
- **Nennweite DN 50 und DN 70**
- **Abfluss bis zu 16 l/s**

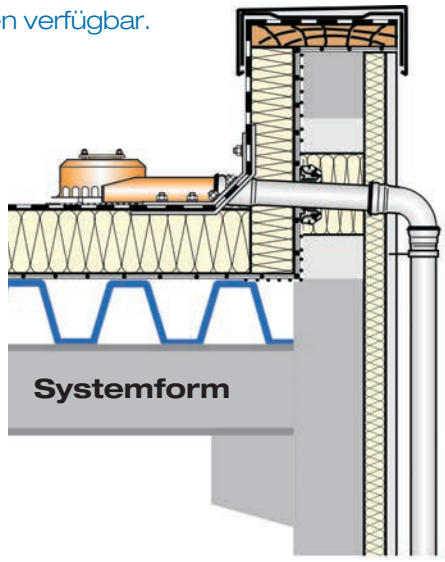

LORO-X DRAINJET® Attikaentwässerungssysteme ohne Eingriff ins Dach bieten leistungsstarke Entwässerung ihrer Dachfläche, ohne dass eine Aussparung in der Wärmedämmung oder der Dachfläche nötig ist.

Durch die LORO-X Datenblätter wird die Leistung jedes Komplettsystems eindeutig nachgewiesen. So erfogt die Planung des Entwässerungssystems schnell und unkompliziert. Das druckfeste LORO-X Stahlabflussrohrsystem garantiert sicheren Betrieb und leichte Montage am Bau mit der bewährten LORO-X Steckmuffe.

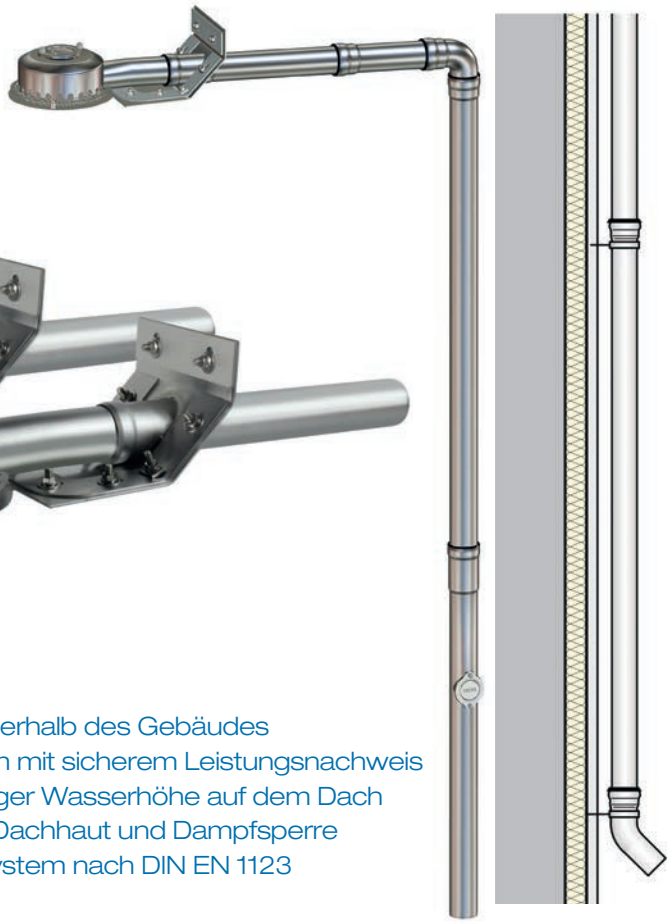

Vorteile:

- Kein Eingriff ins Dach
- Keine Entwässerungsrohre innerhalb des Gebäudes
- CAD-genaues Komplettsystem mit sicherem Leistungsnachweis
- Hohe Abflussleistung bei geringer Wasserhöhe auf dem Dach
- Normgerechter Anschluss an Dachhaut und Dampfsperre
- Druckfestes Stahlabflussrohrsystem nach DIN EN 1123

23.4.2025

www.loro.de

LORO-X Serie 62 DRAINJET®-Attika

ohne Eingriff ins Dach

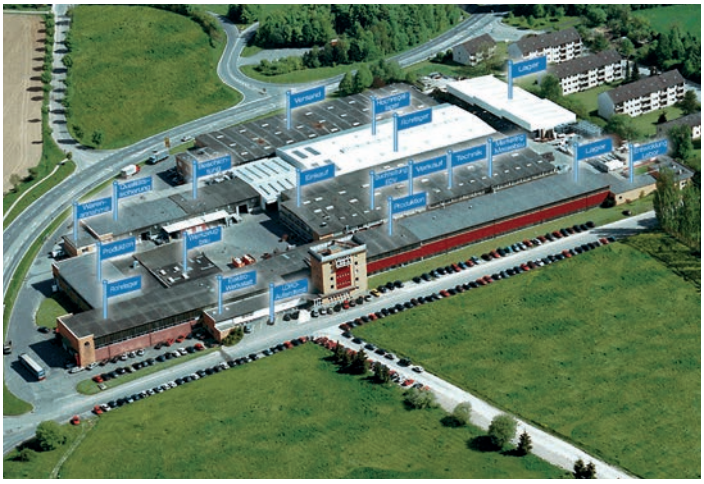

Die Spezifikation in diesem Aktuell

Die LORO-X DRAINJET-Attikaentwässerung als Speier mit Freispiegelströmung oder im Komplettsystem mit Druckströmung wird für Planung, Herstellung und Ausführung als Dachentwässerungssystem mit folgenden Mitteln spezifiziert, die auch im LORO-X Online-Service verfügbar sind.
Das LORO-X Service-Team im Innen- und Außendienst freut sich auch auf ein persönliches Gespräch.

Optimierungsqualitäten	3
Übersicht	4 -5
Beschrieb	6 - 9
Einsatzfälle	10 - 11
Bemessung	12 - 13
Maße und Gewichte	14 - 19
LORO-X Datenblätter	20 - 37
LORO-X Online Service	38 - 39
Kontakt	40

LORO-Dachentwässerungstechnik und Spezifikation

Auch die LORO-X DRAINJET-Attikaentwässerung ist ein Dachentwässerungssystem, das mit Sicherheit optimal entwässert. Die Optimierungsqualitäten entsprechen der Optimierung bestimmter Merkmale, die mit ihren Optimierungswerten auf der Seite 3 zur Veranschau-lichung angegeben sind.

Dachentwässerung, die mit Sicherheit optimal entwässert, bedarf einer guten Spezifikation und damit guten Kommunikation aller Beteiligten in den Aufgabenfeldern Forschung, Entwicklung, Planung, Konstruktion, Ferti-gung, Betrieb, Montage, Inbetriebnahme, Vertrieb, Be-ratung, Prüfung, Verwaltung, Sicherheit, Patent- und Normenwesen - mit Unterstützung durch das LORO-X Service-Team im Innen- und Außendienst.

Bei der Ausschreibung der ausschreibungsgebundenen Produkte der LORO-Dachentwässerungstechnik ist die genaue Spezifikation von besonderer Bedeutung.
Auch dieses Aktuell ist eine Produktbeschreibung der Dachentwässerungstechnik einschließlich dem LORO-X Datenblatt mit den genauen, einheitlichen Merkmalen und Merkmalwerten eines jeden LORO-X Dachentwässe-rungssystems, das durch die Spezifikationen eines Dachentwässerungssystems mit objektiv vergleich-baren Merkmalen die leichte Auswahl anhand der Merkmalleiste unterstützt und die besondere Leistungs-fähigkeit der LORO-X Dachentwässerungssysteme deutlich macht.

Alle LORO-X Dachentwässerungssysteme werden durch eindeutige Merkmale für Systemform und System-leistung beschrieben, insbesondere auch die Formmerk-male, die wesentlich sind für die Leistungsmerkmale.

Serie 62 LORO-X DRAINJET-Attika ohne Eingriff ins Dach

Die 6 Sterne-Optimierungsqualitäten

★★★★★★

★ Schnell

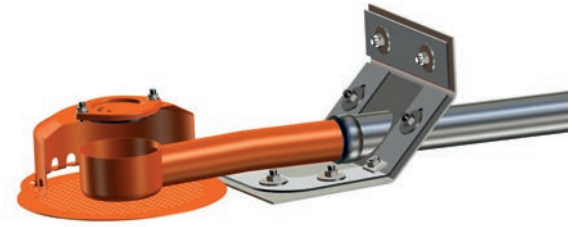

Bereits bei geringer Wasserhöhe von nur 15 mm über dem Anstauelement bei der Notentwässerung sorgt das patentierte Wehr unter der Haube für einen starken Abfluss vom Dach. Optimal für Dächer in Leichtbauweise.

★ Stark

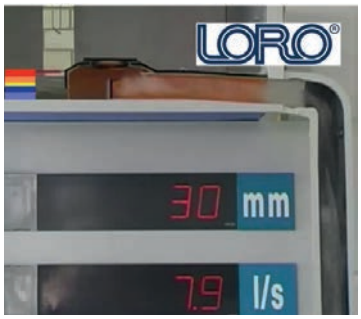

Die Saugwirkung der Fallleitung breitet sich im geschlossenen Druckströmungssystem bis zum Ablauf aus und bewirkt einen starken Abfluss vom Dach.
Video auf www.loro.de -> Service

★ Still

Die patentierte Saughaube ermöglicht eine kontrollierte Wasser-Luft-Gemischbildung, durch die Kavitation und Schallentwicklung minimiert werden.

★ Sicher

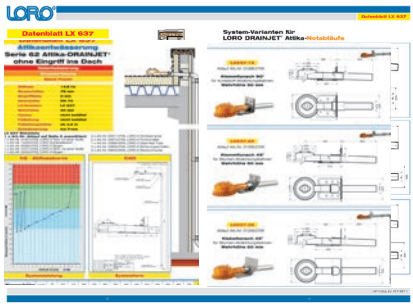

Zu jedem Kompletsystem gehört eine unter realistischen Bedigungen gemessene Abflusskurve als Leistungsnachweis, die Sie dem jeweiligen LX-Datenblatt entnehmen können.

★ PlatzSparend

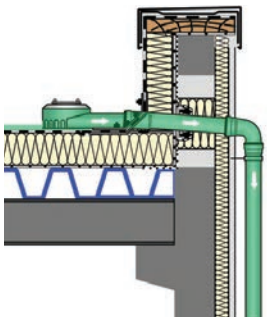

Der Ablauf ohne Eingriff ins Dach kann auch bei „flachen“ Wärmedämmungen optimal eingesetzt werden. Dadurch dass das komplette System außenliegend montiert wird, kann der Innenraum des Gebäudes frei genutzt werden.

★ GeldSparend

Die hohe Abflussleistung bereits bei kleiner Nennweite reduziert die Anzahl der notwendigen Abläufe und Rohre, sodass Materialaufwand und Aufwand für den Einbau deutlich reduziert werden können.

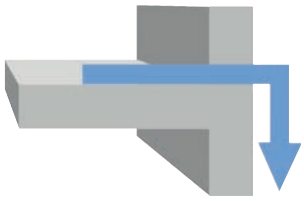

Hauptentwässerung
Druckströmung
Silent-Power

Eingrifftiefe	0 mm	0 mm
Nennweite	**DN 50**	**DN 70**
LX-Nummer	**LX 789**	**LX 636**
Flanschform	Klemmflansch 90°	Klemmflansch 90°
	Klemmflansch 45°	Klemmflansch 45°
	Klebeflansch 45°	Klebeflansch 45°
Wehrhöhe h [mm]	0 mm	0 mm
Wasserhöhe h [mm] stark > 75mm mittel < 55mm gering < 35mm	55 mm	55 mm
Dachfläche A [m²]*	233	533
Abfluss Q [l/s]	7,0 l/s	16,0 l/s
Schall (dB)	Silent-Power	Silent-Power

*Annahmen: Die Berechnung der Dachfläche erfolgt auf Basis folgender Annahmen:
örtliche Regenspende Normalregen: r_5 = 0,03 l/s/m²
örtliche Regenspende Starkregen: r_{100} = 0,06 l/s/m²
Abflussbeiwert C = 1 für glatte Oberflächen des Daches

	Notentwässerung						
	Freispiegelströmung				Druckströmung		
	Silent				Silent-Power		
	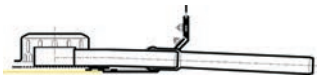 0 mm				0 mm		
	DN 50	DN 50	DN 70	DN 70	DN 50	DN 50	DN 70
	LX 1584	LX 1585	LX 1607	LX 1587	LX 1326	LX 1327	LX 637
	Klemmflansch 90°	Klemmflansch 90°	Klemmflansch 90°	Klemmflansch 90°	Klemmflansch 90°	Klemmflansch 90°	Klemmflansch 90°
	Klemmflansch 45°	Klemmflansch 45°	Klemmflansch 45°	Klemmflansch 45°	Klemmflansch 45°	Klemmflansch 45°	Klemmflansch 45°
	Klebeflansch 45°	Klebeflansch 45°	Klebeflansch 45°	Klebeflansch 45°	Klebeflansch 45°	Klebeflansch 45°	Klebeflansch 45°
	40 mm	60 mm	40 mm	60 mm	40 mm	60 mm	50 mm
	75 mm	75 mm	75 mm	75 mm	75 mm	75 mm	75 mm
	33	33	46	43	283	283	483
	1,0 l/s	1,0 l/s	1,4 l/s	1,3 l/s	8,5 l/s	8,5 l/s	14,5 l/s
	Silent	Silent	Silent	Silent	Silent-Power	Silent-Power	Silent-Power

Energie sparen mit Know-how: LORO-X DRAINJET-Attikaentwässerungssysteme ohne Eingriff ins Dach

Ausgewählt und eingebaut - mit gemessenem Leistungsnachweis

„Mit sicherer Druckströmung über die Attika“ können Planer und Handwerker die Effektivität und Kostenersparnis durch die Entwässerung Ihrer Projekte maximieren - insbesondere bei der Sanierung und Notentwässerung.

Das leistungsstarke Fertig-Attikaentwässerungssystem als Bausatz vom Ablauf bis zum Auslauf kann entsprechend der gemessenen Systemform an jedes Gebäude mit Attikadach gebaut werden.

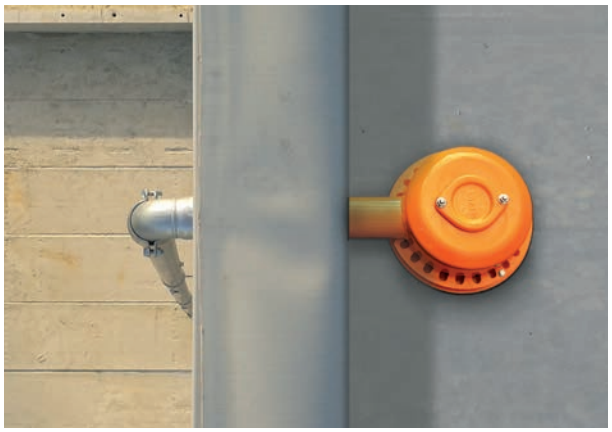

1. Auswählen (Merkmalleiste)

Alle wichtigen Merkmale für die Auswahl stehen in der Merkmalleiste des LX-Datenblattes. Basierend auf dem Dachaufbau und der benötigten Abflussleistung erfolgt die Auswahl des passenden Komplettsystems in wenigen Minuten (z.B. per Online-Berechnung und Konfigurator auf www.loro.de).

2. Anbieten (Stückliste)

Auf Grundlage der Stückliste des Fertig-Dachentwässerungssystems im LX-Datenblatt lässt sich ein Angebot in wenigen Minuten erstellen (z.B. per Online-Ausschreibung). Alle Systemteile sind dabei strömungstechnisch aufeinander abgestimmt. Die Höhe der Fallleitung lässt sich an das Gebäude anpassen, sollte bei Druckströmung jedoch mindestens 4,2m betragen (gem. Messung).

3. Einbauen (Systemzeichnung)

Da die hohe Systemleistung direkt mit der Systemform zusammenhängt, darf kein Systemteil innerhalb der Kette von Planung, Bestellung und Verlegung ohne vorherige strömungstechnische Prüfung ausgetauscht werden! Die komplette Systemzeichnung bestehend aus Abläufen, Rohren und Formteilen im LX-Datenblatt vereinfacht die Abstimmung zwischen allen Gewerken am Bau. Alle LORO-X Fertig-Dachentwässerungssysteme sind druckfest und rückstausicher, nachhaltig und formstabil aus bruchfestem und stoßfestem Stahl.

...mit gemessenem Leistungsnachweis (Abflusskurve)

Durch die Messung des Fertig-Dachentwässerungssystems auf einem der LORO-X Prüffelder wird die Abflussleistung sicher nachgewiesen und als Abflusskurve im LX-Datenblatt dokumentiert. Dieser eindeutige und normgerechte Leistungsnachweis bietet Sicherheit gegenüber der Versicherung und dem Auftraggeber.
Für jedes Fertig-Dachentwässerungssystem steht das LX-Datenblatt als PDF-Dokument auf www.loro.de zum Ausdrucken oder Mailen zur Verfügung.

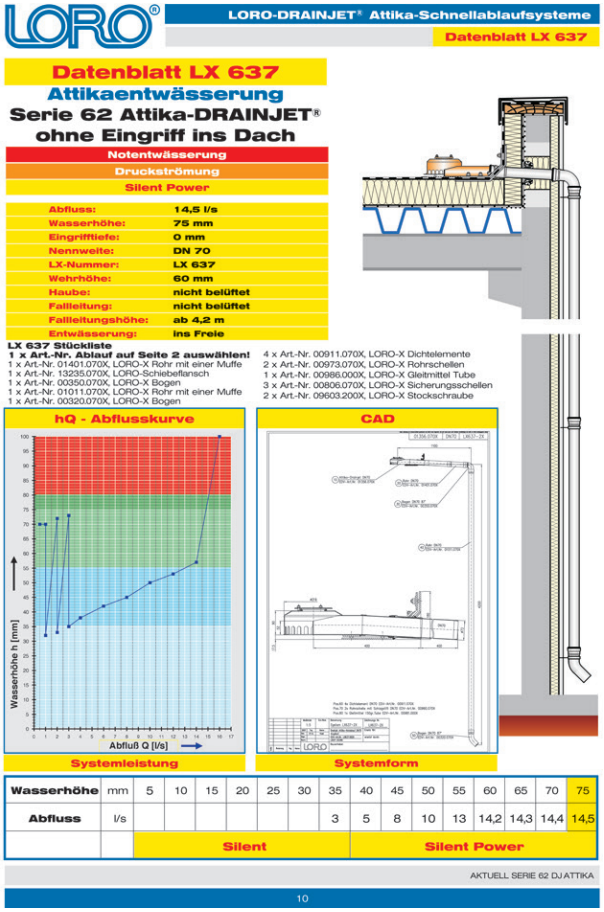

LORO-DRAINJET® Attika-Schnellablaufsysteme
Datenblatt LX 637

Datenblatt LX 637
Attikaentwässerung
Serie 62 Attika-DRAINJET®
ohne Eingriff ins Dach

Notentwässerung
Druckströmung
Silent Power

Abfluss:	14,5 l/s
Wasserhöhe:	75 mm
Eingrifftiefe:	0 mm
Nennweite:	DN 70
LX-Nummer:	LX 637
Wehrhöhe:	60 mm
Haube:	nicht belüftet
Fallleitung:	nicht belüftet
Fallleitungshöhe:	ab 4,2 m
Entwässerung:	ins Freie

LX 637 Stückliste
1 x Art.-Nr. Ablauf auf Seite 2 auswählen!
1 x Art.-Nr. 01401.070X, LORO-X Rohr mit einer Muffe
1 x Art.-Nr. 13235.070X, LORO-Schiebeflansch
1 x Art.-Nr. 00350.070X, LORO-X Bogen
1 x Art.-Nr. 01011.070X, LORO-X Rohr mit einer Muffe
1 x Art.-Nr. 00320.070X, LORO-X Bogen
4 x Art.-Nr. 00911.070X, LORO-X Dichtelemente
2 x Art.-Nr. 00973.070X, LORO-X Rohrschellen
1 x Art.-Nr. 00986.000X, LORO-X Gleitmittel Tube
3 x Art.-Nr. 00806.070X, LORO-X Sicherungsschellen
2 x Art.-Nr. 09603.200X, LORO-X Stockschraube

hQ - Abflusskurve
Wasserhöhe h [mm]
Abfluß Q [l/s]
Systemleistung

CAD
Systemform

Wasserhöhe	mm	5	10	15	20	25	30	35	40	45	50	55	60	65	70	75
Abfluss	l/s							3	5	8	10	13	14,2	14,3	14,4	14,5
		Silent							Silent Power							

AKTUELL SERIE 62 DJ ATTIKA
10

Einsatzbeispiel:

LORO-X DRAINJET®-Attika

ohne Eingriff ins Dach,
DN 70,
mit Klemmflansch 45° für
Bitumen-Dachabtichtungsbahnen
40 mm Wehrhöhe

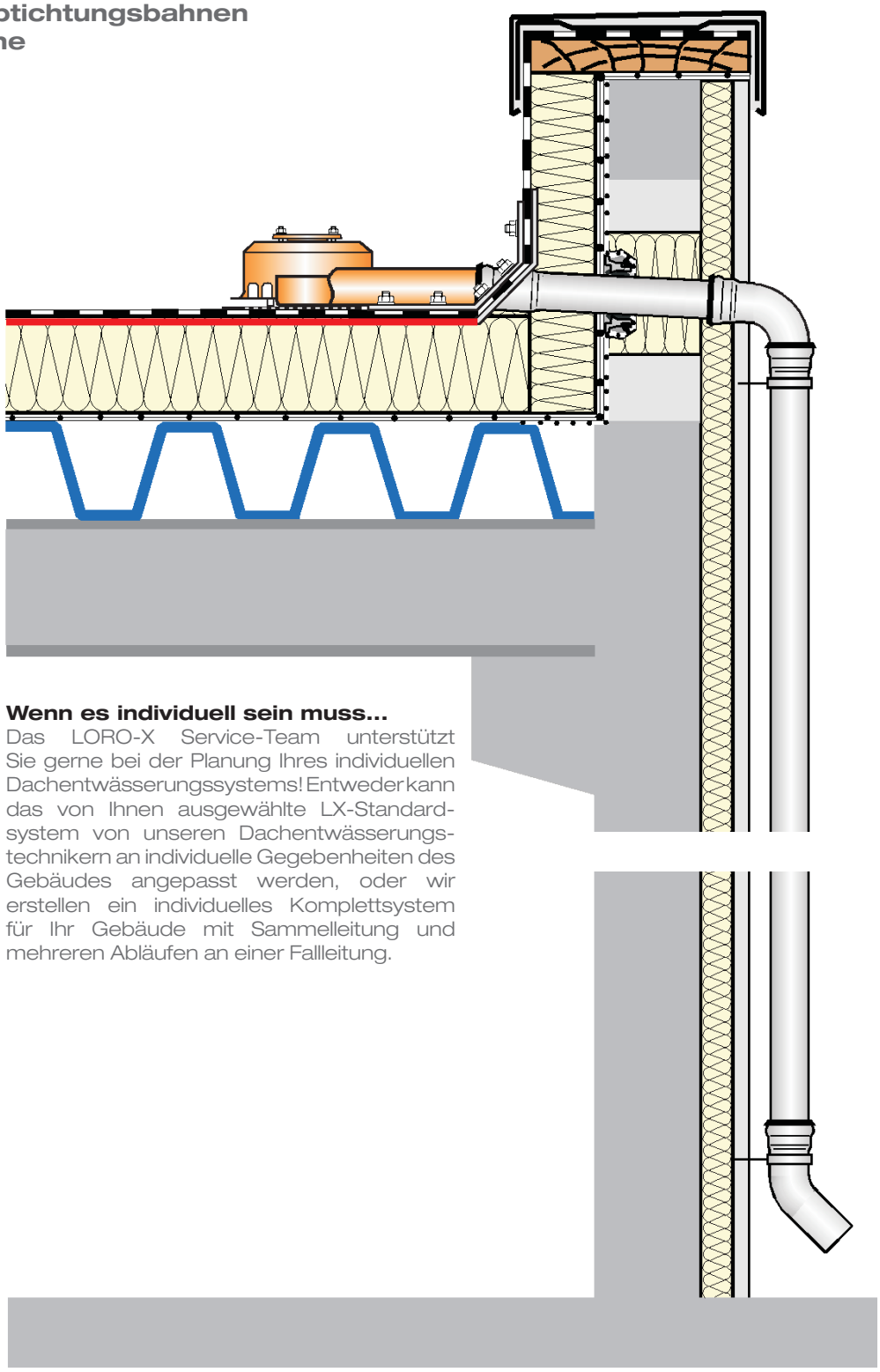

Wenn es individuell sein muss...
Das LORO-X Service-Team unterstützt Sie gerne bei der Planung Ihres individuellen Dachentwässerungssystems! Entweder kann das von Ihnen ausgewählte LX-Standard-system von unseren Dachentwässerungs-technikern an individuelle Gegebenheiten des Gebäudes angepasst werden, oder wir erstellen ein individuelles Komplettsystem für Ihr Gebäude mit Sammelleitung und mehreren Abläufen an einer Fallleitung.

Einsatzbeispiel:

LORO-X DRAINLET®-Attika

ohne Eingriff ins Dach,
DN 70,
mit Klemmflansch 45° für
Bitumen-Dachabtichtungsbahnen
40 mm Wehrhöhe

Serie 62

Abflussleistung als Speier:
Notentwässerung: **1,4 l/s**

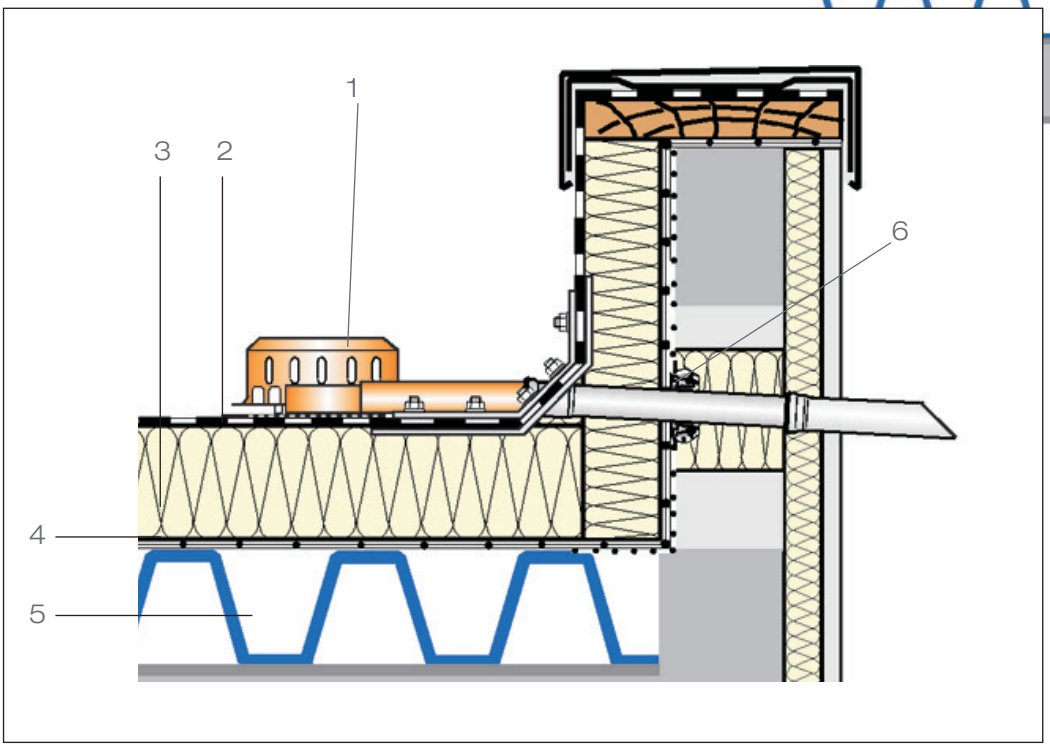

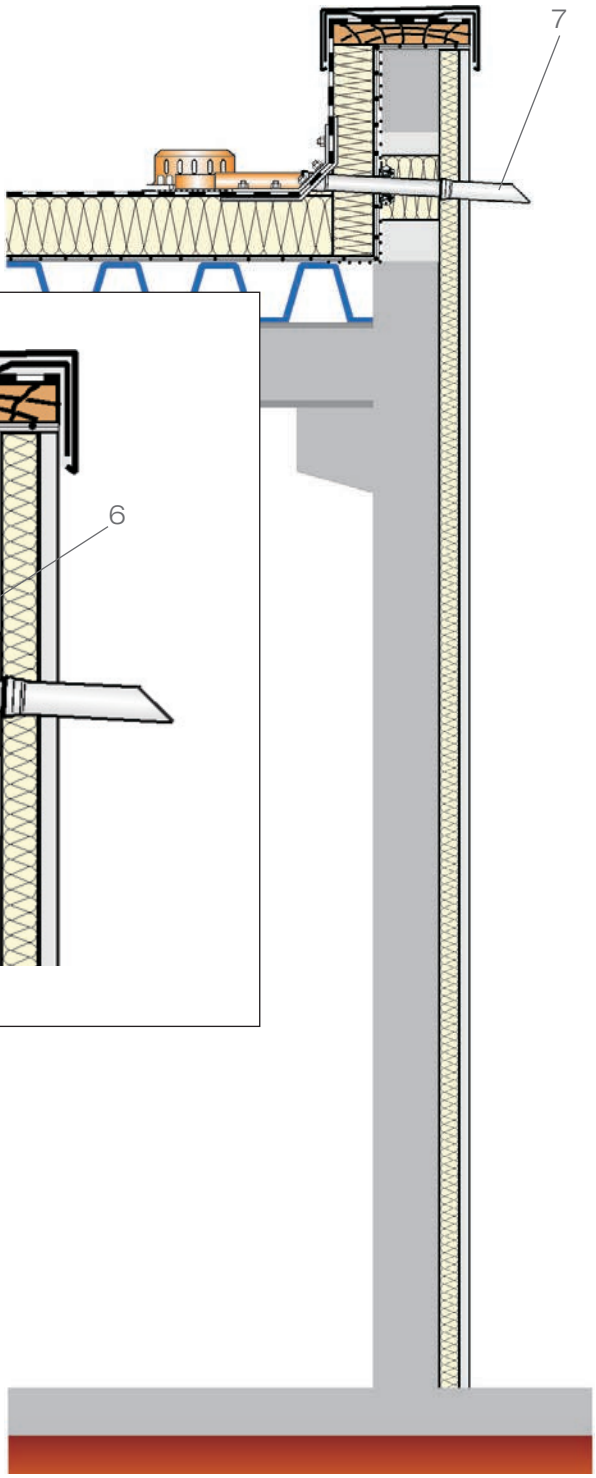

Beschreibung

Die LORO-X DRAINJET®-Attika Attikaentwässerung ohne Eingriff ins Dach verfügt über einen Klemmflansch.

1 LORO-X DRAINJET®-Attika Attikaentwässerung
2 Abdichtungsbahnen
3 Wärmedämmung
4 Dampfsperre
5 Trapezblechdach
6 LORO-Schiebeflansch
7 LORO-X Speierrohr

Systemform

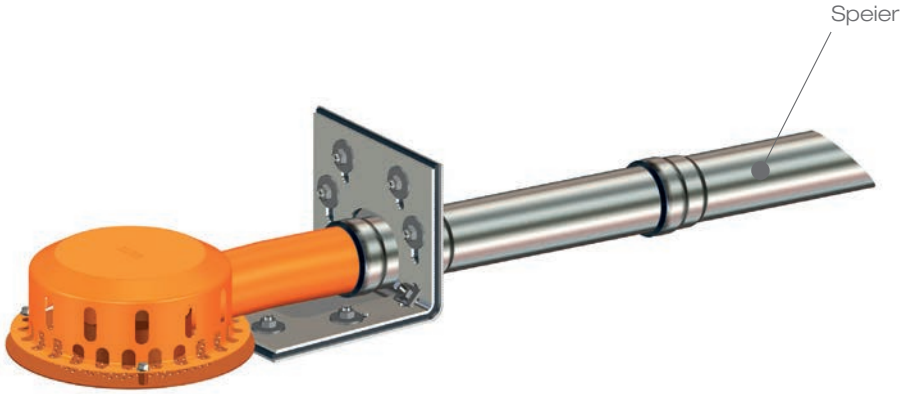

(Bild 1)

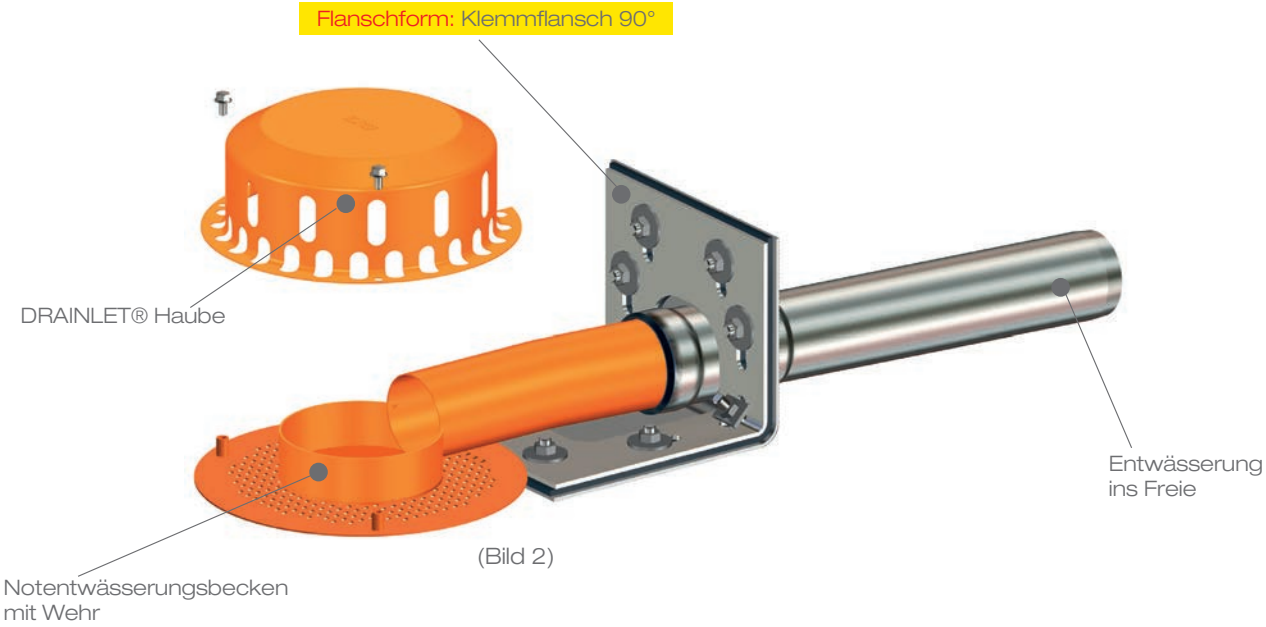

(Bild 2)

Die LORO-X DRAINLET-Attikaentwässerung erreicht eine erhöhte Abflussleistung ohne Eingriff ins Dach durch das optimierte Anstauelement unter der Haube.

Durch die große „Überfallkante“ des Anstauelementes kann mehr Wasser durch das auf gleicher Höhe eingebaute Ablaufrohr abfließen, als es bei herkömmlichen (höher eingebauten) Speiern möglich ist.

Der Einbau des Notablaufes erfolgt in der selben Ebene wie der Hauptablauf, wodurch zusätzliche Maßnahmen zum höher setzen des Notablaufes am Bau entfallen.

Fall 1: Normalregen

Hauptentwässerung

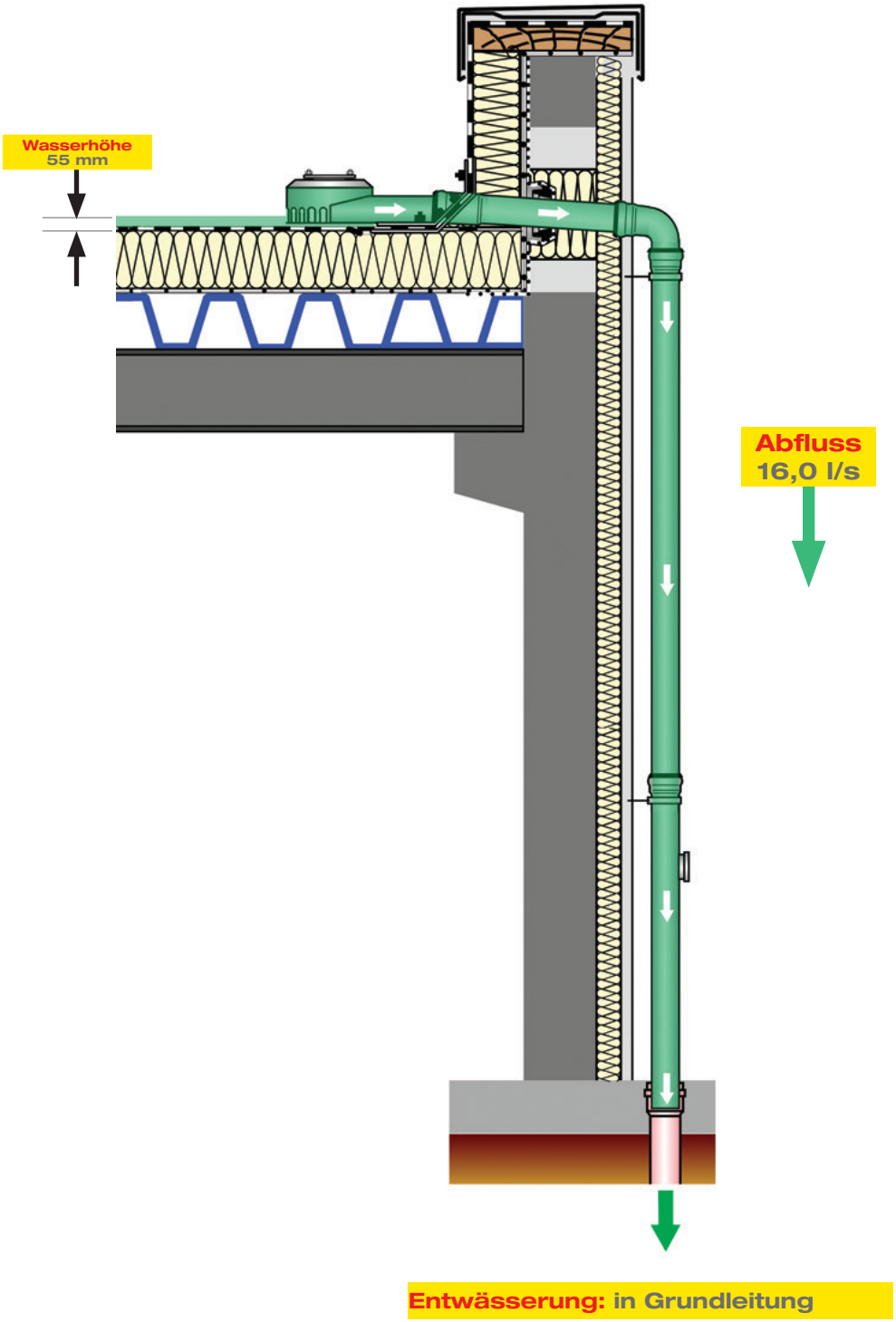

Fall 2: Starkregen

Notentwässerung

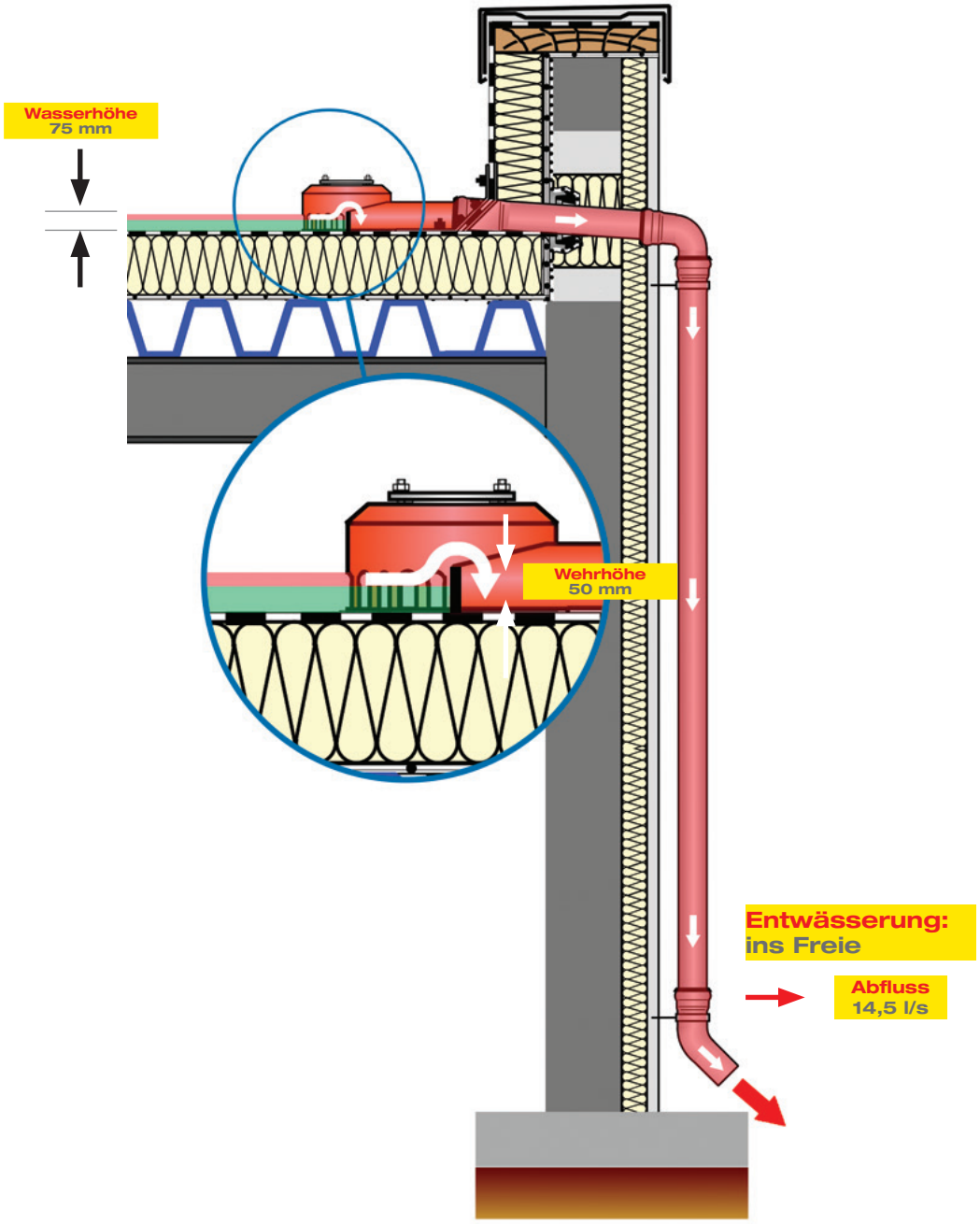

Entwässerung: ins Freie

Berechnung

Berechnungsbeispiel*

- Attikadach eines Gebäudes mit wirksamer Niederschlagsfläche A = 450 m² (keine Teilflächen)
- Abflussbeiwert c = 1,0
- Regenspende $r_{5,5}$ = 300 l/(s x ha)
- Regenspende $r_{5,100}$ = 600 l/(s x ha)
- Wasserhöhe bei Hauptentwässerung 55 mm
- Wasserhöhe bei Notentwässerung 75 mm
- LORO-X DRAINJET-Attika mit Druckströmung für Haupt- und Notentwässerung

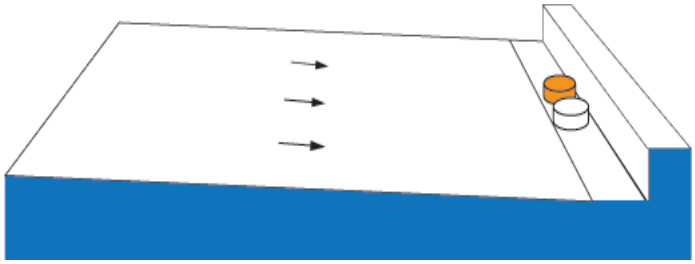

Tabelle 6 - Abflussbeiwerte C gem. DIN 1986-100 zur Ermittlung des Regenwasserabflusses (Auszug)

Nr.	Art der Flächen	C*
1	Wasserundurchlässige Flächen, z.B.	1,0
	- Dachflächen	1,0
	- Betonflächen	1,0
	- Rampen	
	- befestigte Flächen mit	1,0
	Fugenverdichtung	1,0
	- Schwarzdecken (Asphalt)	1,0
	- Pflaster mit Fugenverguss	0,5
	- Kiesdächer	
	- begrünte Dachflächen	0,3
	- für Intensivbegrünung	
	- für Extensivbegrünungen ab 10 cm Aufbaudicke	0,3
	- für Extensivbegrünungen unter 10 cm Aufbaudicke	0,5

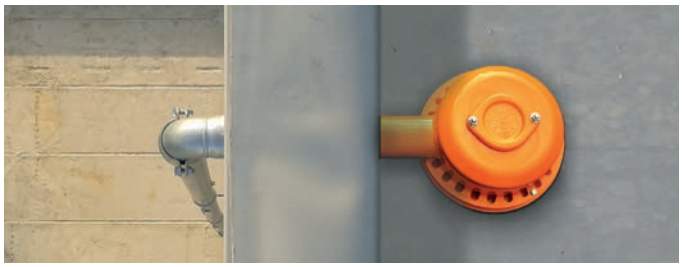

Erforderlicher Abfluss der Hauptentwässerung

Ermittlung der Berechnungsregenspende:

$$Q_r = \frac{A \cdot r_{5,5} \cdot C}{10000}$$

Q_r [l/s] = Berechnungsregenspende
A [m²] = wirksame Dach- oder Teilfläche
$r_{5,5}$ [l/(s · ha)] = Regenspende (5 Min., alle 5 Jahre)
C [-] = Abflussbeiwert

$$Q_r = \frac{450 \cdot 300 \cdot 1{,}0}{10000}$$

$$Q_r = 13{,}5 \text{ l/s}$$

Erforderlicher Abfluss der Notentwässerung

Ermittlung deÜberlastvolumenstroms für Notabläufe:

$$Q_{not} = \frac{A \cdot (r_{5,100} - r_{5,5} \cdot C)}{10000}$$

Q_{not} [l/s] = Überlastvolumenstrom
A [m²] = wirksame Dach- oder Teilfläche
$r_{5,100}$ [l/(s · ha)] = Regenspende (5 Min., alle 100 Jahre)
C [-] = Abflussbeiwert

$$Q_{not} = \frac{450 \cdot (600-300 \cdot 1{,}0)}{10000}$$

$$Q_{not} = 13{,}5 \text{ l/s}$$

Abflusswerte aus
Datenblatt LX 636
Datenblatt LX 637
der LORO-X DRAINJET-Attika Attikaentwässerung

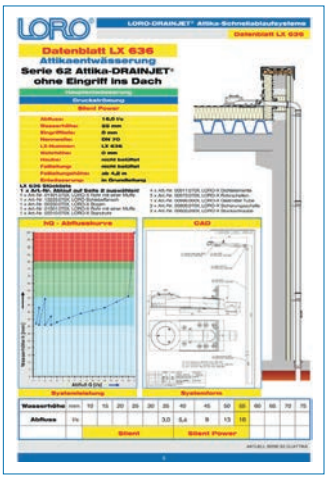

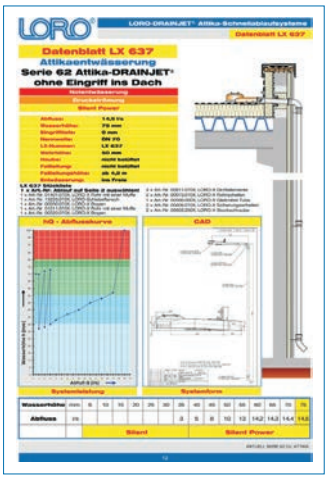

Verfügbarer Abfluss der Hauptentwässerung

$Q_{DA\ Haupt}$ = 16,0 l/s

Verfügbarer Abfluss der Notentwässerung

$Q_{DA\ Not}$ = 14,5 l/s

Ermittlung der Anzahl von Abläufen bei der Hauptentwässerung

$$n_{DA} = \frac{Q_r}{Q_{DA\ Haupt}} \text{ in Stück}$$

n_{DA} [-] = Anzahl der Hauptentwässerungen
Q_r [l/s] = Abfluss der Hauptentwässerung
$Q_{DA\ Haupt}$ [l/s] = Abfluss einer Hauptentwässerung bei vorgegebenener Wasserhöhe von 35 mm am Hauptablauf

$$n_{DA} = \frac{13{,}5\ l/s}{16{,}0\ l/s} = 1 \text{ Stück}$$

Ermittlung der Anzahl von Abläufen bei der Notentwässerung

$$n_{Not} = \frac{Q_{Not}}{Q_{DA\ Not}} \text{ in Stück}$$

n_{Not} [-] = Anzahl Notentwässerungen
Q_{Not} [l/s] = Abfluss der Notentwässerung
$Q_{DA\ Not}$ [l/s] = Abfluss einer Notentwässerung bei vorgegebenener Wasserhöhe von 75 mm am Notablauf

$$n_{Not} = \frac{13{,}5\ l/s}{14{,}5\ l/s} = 1 \text{ Stück}$$

Anzahl der benötigten LORO-X DRAINJET-Attika
Hauptabläufe = 1 Stück
Notabläufe = 1 Stück

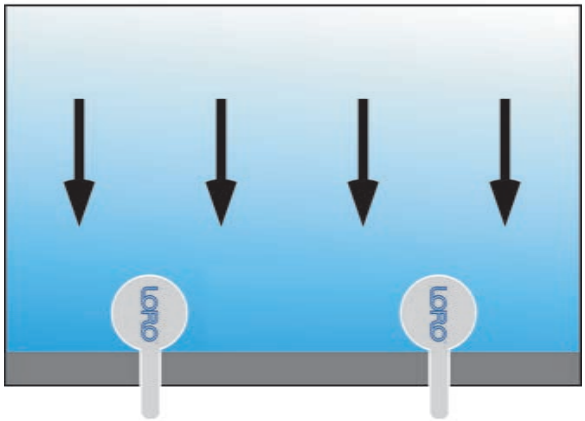

Bei Fragen zur Auslegung von Dachabläufen wenden Sie sich bitte an das LORO-X Service-Team im Innen- und Außendienst.

Druckströmung

Maße und Gewichte

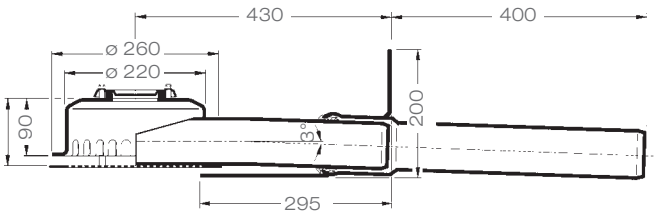

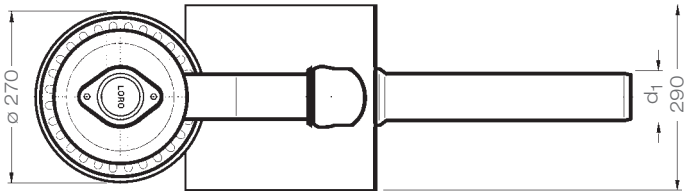

LORO-DRAINJET® Attika-Schnellabläufe, Serie 62, DN 50 und DN 70, mit Klebeflansch, für Bitumen-Abdichtungsbahnen

aus Edelstahl

Abflussleistung nach Datenblatt:
LX 789 DN 50: 7,0 l/s*
LX 636 DN 70: 16,0 l/s*

DN 50: Art.-Nr. 01347.050X Gewicht: 8,4 kg
DN 70: Art.-Nr. 01347.070X Gewicht: 9,1 kg

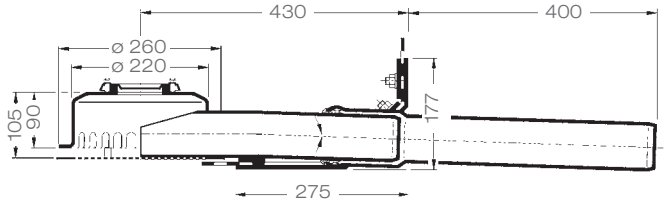

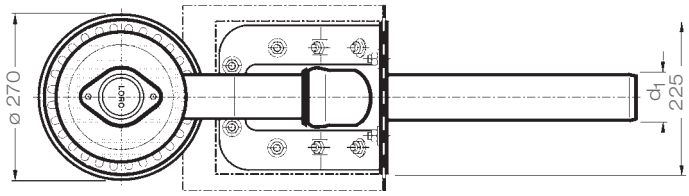

mit Klemmflansch, für Bitumen-Abdichtungsbahnen

aus Edelstahl

Abflussleistung nach Datenblatt:
LX 789 DN 50: 7,0 l/s*
LX 636 DN 70: 16,0 l/s*

DN 50: Art.-Nr. 01351.050X Gewicht: 5,7 kg
DN 70: Art.-Nr. 01351.070X Gewicht: 6,5 kg

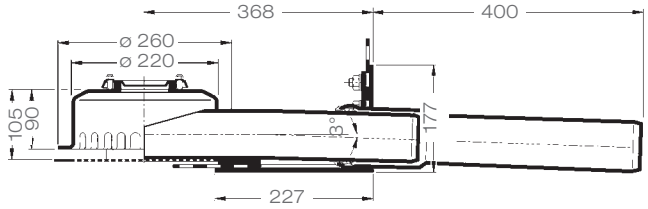

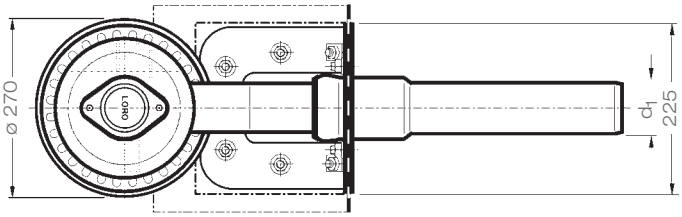

mit Klemmflansch, für Kunststoff-Abdichtungsbahnen

aus Edelstahl

Abflussleistung nach Datenblatt:
LX 789 DN 50: 7,0 l/s*
LX 636 DN 70: 16,0 l/s*

DN 50: Art.-Nr. 01353.050X Gewicht: 8,8 kg
DN 70: Art.-Nr. 01353.070X Gewicht: 9,2 kg

DN	d_1	h
50	53	40
70	73	52

* Gemäß Prüfanordnung nach DIN EN 1253

Druckströmung

Maße und Gewichte

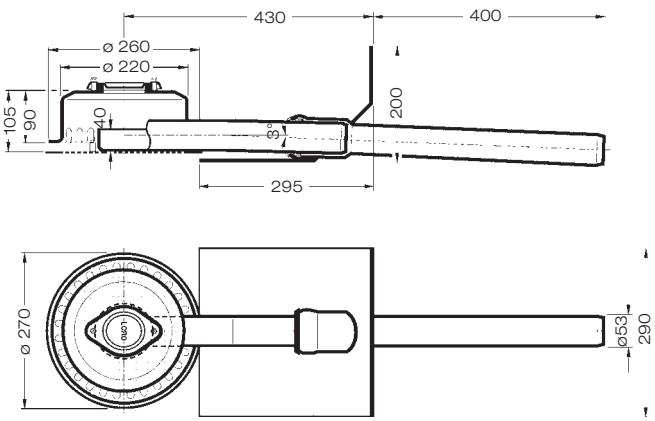

LORO-DRAINJET® Attika-Notabläufe, Serie 62, Wehrhöhe 40 mm, DN 50 mit Klebeflansch, für Bitumen-Abdichtungsbahnen

aus Edelstahl

Abflussleistung nach Datenblatt:
LX1326 DN 50: 8,5 l/s*

DN 50: Art.-Nr. 01349.050X Gewicht: 8,7 kg

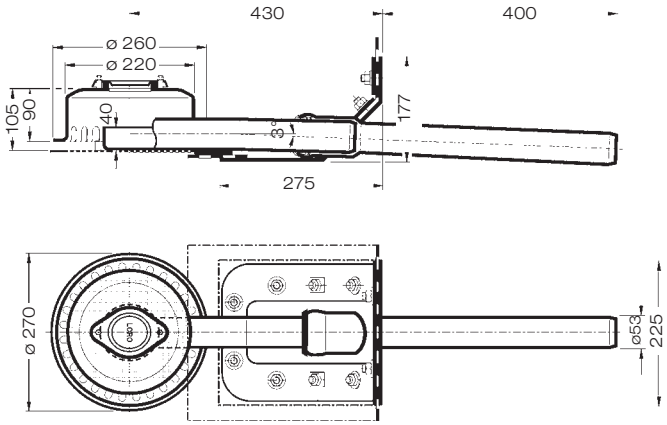

mit Klemmflansch, für Bitumen-Abdichtungsbahnen

aus Edelstahl

LX1326 eistung nach Datenblatt:
DN 50: 8,5 l/s*

DN 50: Art.-Nr. 01356.050X Gewicht: 8,7 kg

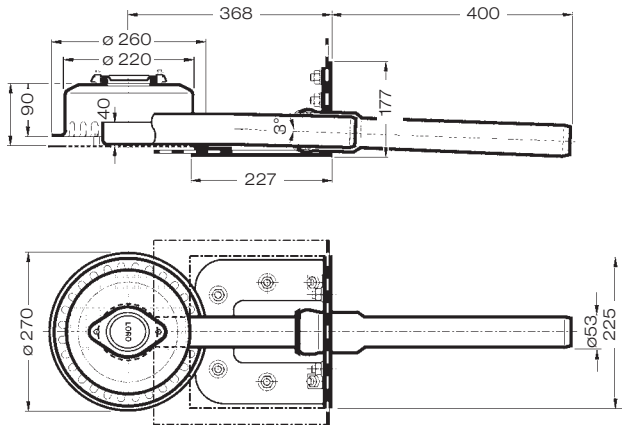

mit Klemmflansch, für Kunststoff-Abdichtungsbahnen

aus Edelstahl

Abflussleistung nach Datenblatt:
LX1326 DN 50: 8,5 l/s*

DN 50: Art.-Nr. 01358.050X Gewicht: 8,7 kg

* Gemäß Prüfanordnung nach DIN EN 1253

Druckströmung

Maße und Gewichte

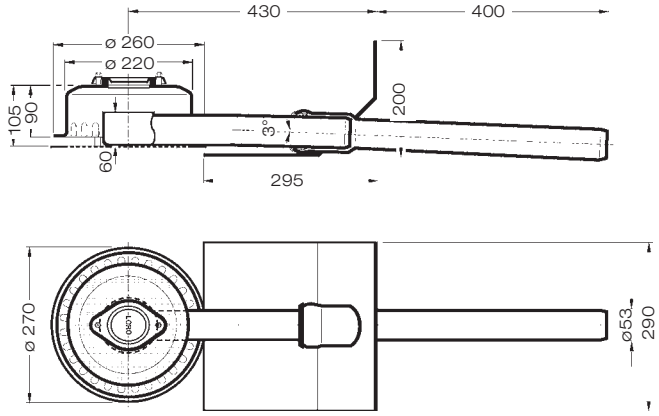

LORO-DRAINJET® Attika-Notabläufe, Serie 62, Wehrhöhe 60 mm DN 50, mit Klebeflansch, für Bitumen-Abdichtungsbahnen

aus Edelstahl

Abflussleistung nach Datenblatt:
LX1327 DN 50: 8,5 l/s*

DN 50: Art.-Nr. 01387.050X Gewicht: 6,0 kg

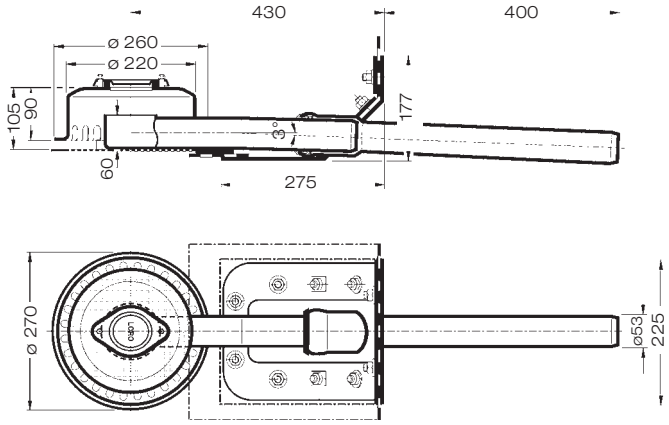

mit Klemmflansch, für Bitumen-Abdichtungsbahnen

aus Edelstahl

Abflussleistung nach Datenblatt:
LX1327 DN 50: 8,5 l/s*

DN 50: Art.-Nr. 01359.050X Gewicht: 8,7 kg

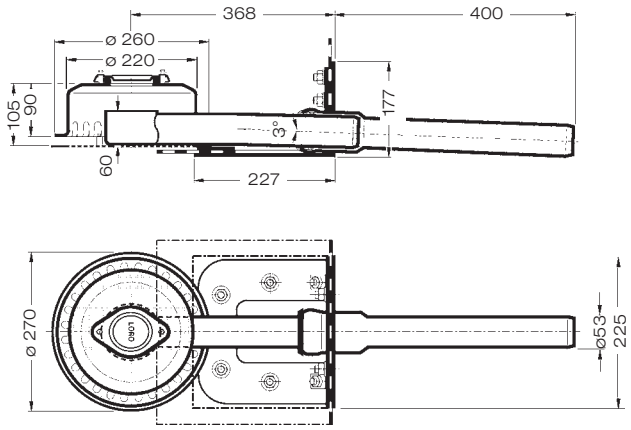

mit Klemmflansch, für Kunststoff-Abdichtungsbahnen

aus Edelstahl

Abflussleistung nach Datenblatt:
LX1327 DN 50: 8,5 l/s*

DN 50: Art.-Nr. 01375.050X Gewicht: 8,7 kg

Druckströmung

Maße und Gewichte

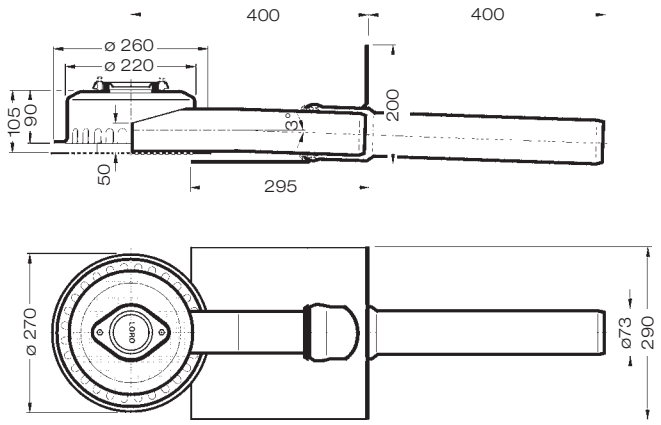

LORO-DRAINJET® Attika-Notabläufe, Serie 62, Wehrhöhe 50 mm DN 70, mit Klebeflansch, für Bitumen-Abdichtungsbahnen

aus Edelstahl

Abflussleistung nach Datenblatt:
LX637 DN 70: 14,5 l/s*

DN 50: Art.-Nr. 01349.070X Gewicht: 6,0 kg

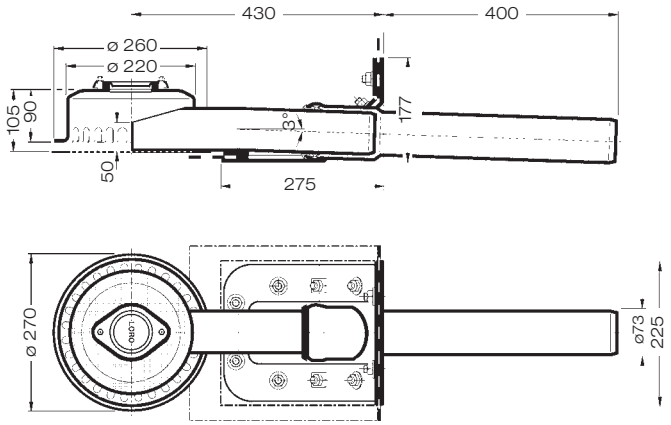

mit Klemmflansch, für Bitumen-Abdichtungsbahnen

aus Edelstahl

Abflussleistung nach Datenblatt:
LX637 DN 70: 14,5 l/s*

DN 50: Art.-Nr. 01356.070X Gewicht: 8,7 kg

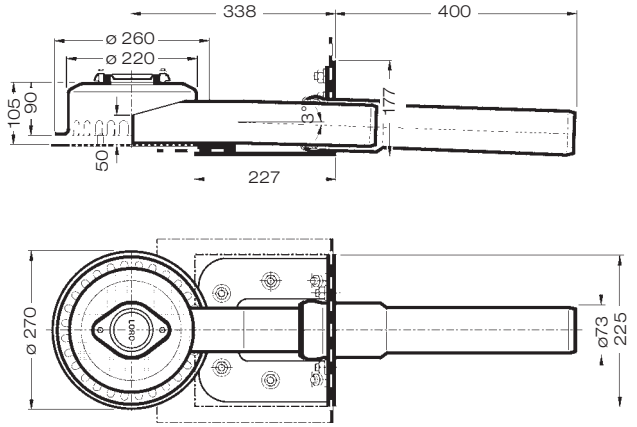

mit Klemmflansch, für Kunststoff-Abdichtungsbahnen

aus Edelstahl

Abflussleistung nach Datenblatt:
LX637 DN 70: 14,5 l/s*

DN 50: Art.-Nr. 01358.070X Gewicht: 8,7 kg

Freispiegelströmung

Maße und Gewichte

LORO-DRAINLET®
Attika-Notabläufe, Serie 62, Wehrhöhe 40 mm DN 50, DN 70, mit Klebeflansch,
für Bitumen-Abdichtungsbahnen

aus Edelstahl

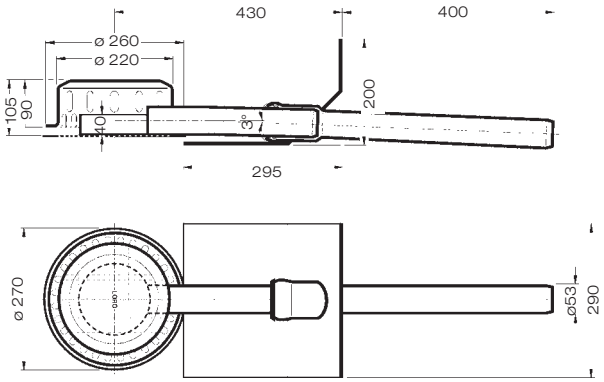

Abflussleistung nach Datenblatt:
LX1584 DN 50: 1,0 l/s
LX1607 DN 70: 1,4 l/s

DN 50: Art.-Nr. 01397.050X Gewicht: 6,0 kg
DN 70: Art.-Nr. 01397.070X Gewicht: 6,0 kg

mit Klemmflansch,
für Bitumen-Abdichtungsbahnen

aus Edelstahl

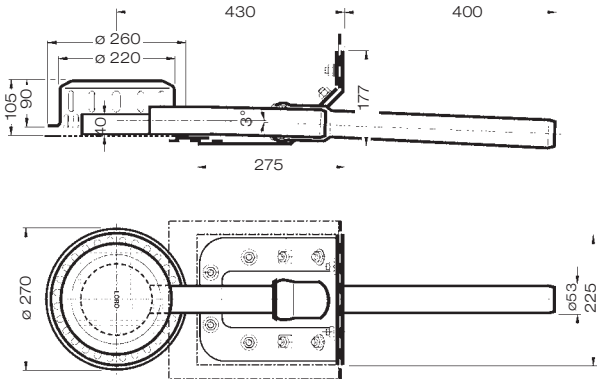

Abflussleistung nach Datenblatt:
LX1584 DN 50: 1,0 l/s
LX1607 DN 70: 1,4 l/s

DN 50: Art.-Nr. 01355.050X Gewicht: 6,0 kg
DN 70: Art.-Nr. 01355.070X Gewicht: 6,0 kg

mit Klemmflansch,
für Kunststoff-Abdichtungsbahnen

aus Edelstahl

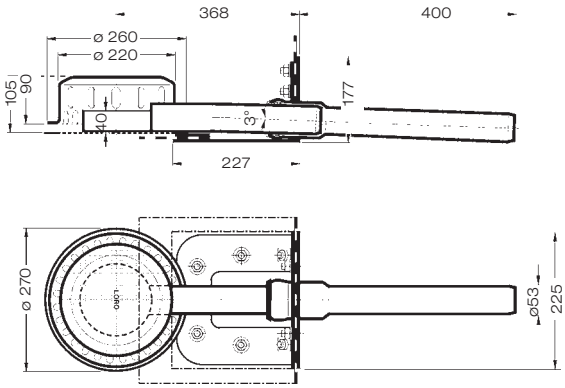

Abflussleistung nach Datenblatt:
LX1584 DN 50: 1,0 l/s
LX1607 DN 70: 1,4 l/s

DN 50: Art.-Nr. 01341.050X Gewicht: 6,0 kg
DN 70: Art.-Nr. 01341.070X Gewicht: 6,0 kg

Freispiegelströmung

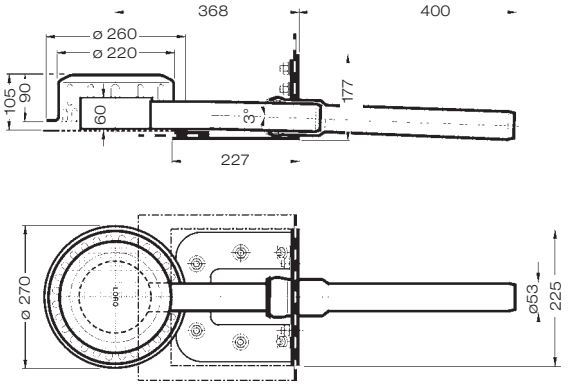

Maße und Gewichte

LORO-DRAINLET®
Attika-Notabläufe, Serie 62, Wehrhöhe 60 mm DN 50, DN 70, mit Klebeflansch,
für Bitumen-Abdichtungsbahnen

aus Edelstahl

Abflussleistung nach Datenblatt:
LX1585 DN 50: 1,0 l/s
LX1587 DN 70: 1,3 l/s

DN 50: Art.-Nr. 01398.050X Gewicht: 6,0 kg
DN 70: Art.-Nr. 01398.070X Gewicht: 6,0 kg

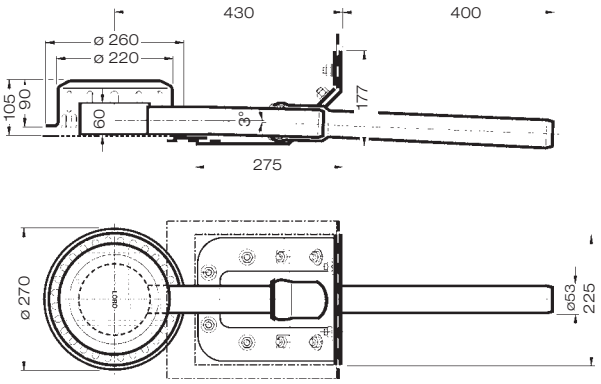

mit Klemmflansch,
für Bitumen-Abdichtungsbahnen

aus Edelstahl

Abflussleistung nach Datenblatt:
LX1585 DN 50: 1,0 l/s
LX1587 DN 70: 1,3 l/s

DN 50: Art.-Nr. 01357.050X Gewicht: 6,0 kg
DN 70: Art.-Nr. 01357.070X Gewicht: 6,0 kg

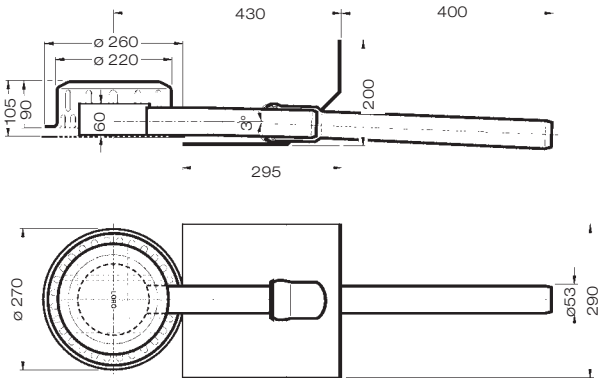

mit Klemmflansch,
für Kunststoff-Abdichtungsbahnen

aus Edelstahl

Abflussleistung nach Datenblatt:
DN 50: 1,0 l/s
DN 70: 1,3 l/s

LX1585
LX1587 Art.-Nr. 01347.050X Gewicht: 6,0 kg
DN 70: Art.-Nr. 01347.070X Gewicht: 6,0 kg

Datenblatt LX 789

Attikaentwässerung

Serie 62 Attika-DRAINJET® ohne Eingriff ins Dach

Hauptentwässerung

Druckströmung

Silent Power

Abfluss:	7,0 l/s
Wasserhöhe:	55 mm
Eingrifftiefe:	0 mm
Nennweite:	DN 50
LX-Nummer:	LX 789
Wehrhöhe:	0 mm
Haube:	nicht belüftet
Fallleitung:	nicht belüftet
Fallleitungshöhe:	ab 4,2 m
Entwässerung:	in Grundleitung

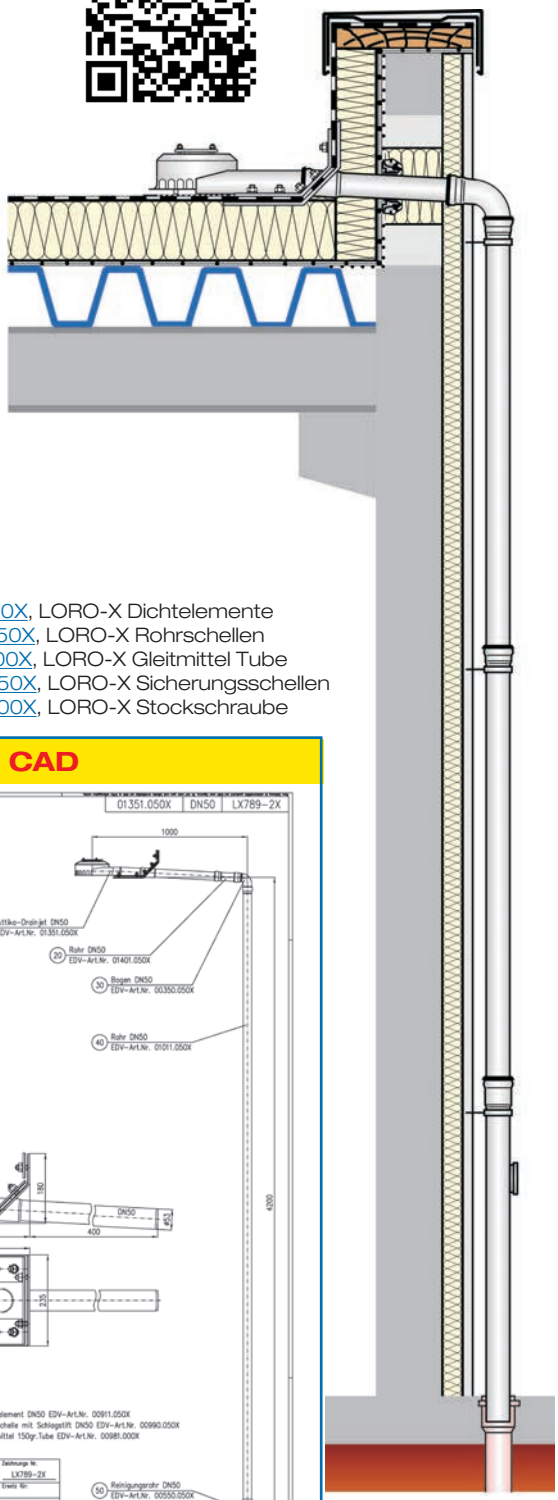

LX 789 Stückliste

1 x Art.-Nr. Ablauf auf Seite 2 auswählen!
1 x Art.-Nr. 01401.050X, LORO-X Rohr mit einer Muffe
1 x Art.-Nr. 13232.050X, LORO-Schiebeflansch
1 x Art.-Nr. 00350.050X, LORO-X Bogen
1 x Art.-Nr. 01101.050X, LORO-X Rohr mit einer Muffe
1 x Art.-Nr. 00550.050X, LORO-X Reinigungsrohr
4 x Art.-Nr. 00911.050X, LORO-X Dichtelemente
3 x Art.-Nr. 00973.050X, LORO-X Rohrschellen
1 x Art.-Nr. 00986.000X, LORO-X Gleitmittel Tube
2 x Art.-Nr. 00806.050X, LORO-X Sicherungsschellen
3 x Art.-Nr. 09603.200X, LORO-X Stockschraube

hQ - Abflusskurve

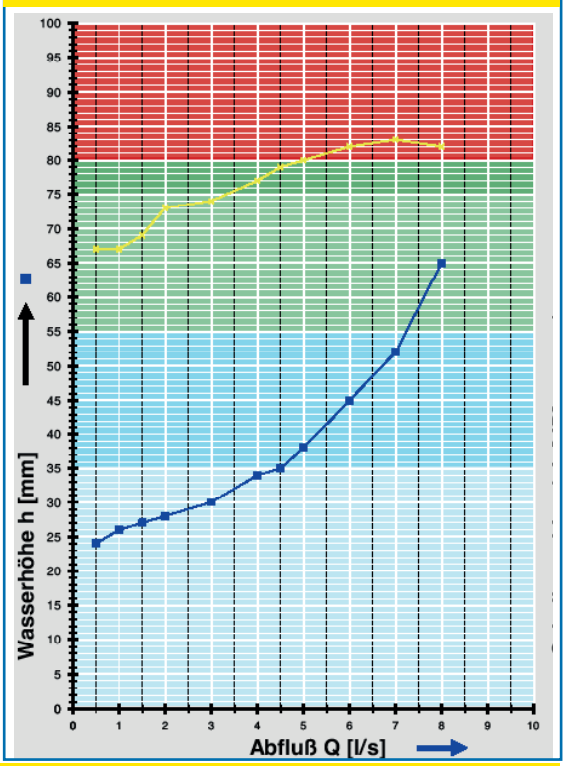

Systemleistung

CAD

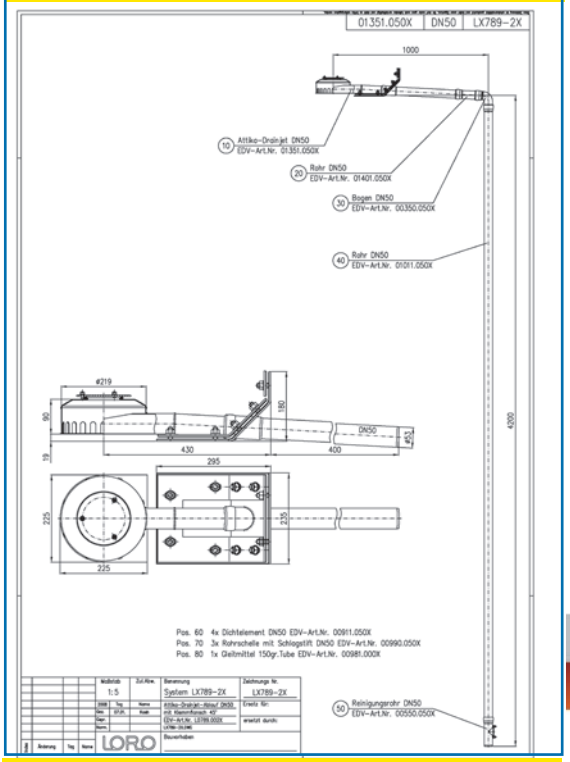

Systemform

Wasserhöhe	mm	5	10	15	20	25	30	35	40	45	50	55	60	65	70	75
Abfluss	l/s					0,75	3,0	4,5	5,3	6	6,7	7,2	7,7	8		
		Silent						Silent Power								

Bitte den entsprechenden Ablauf auswählen!

LX789-1X

Ablauf Art.-Nr. 01353.050X

Klemmflansch 90°
für Kunststoff-Abdichtungsbahnen

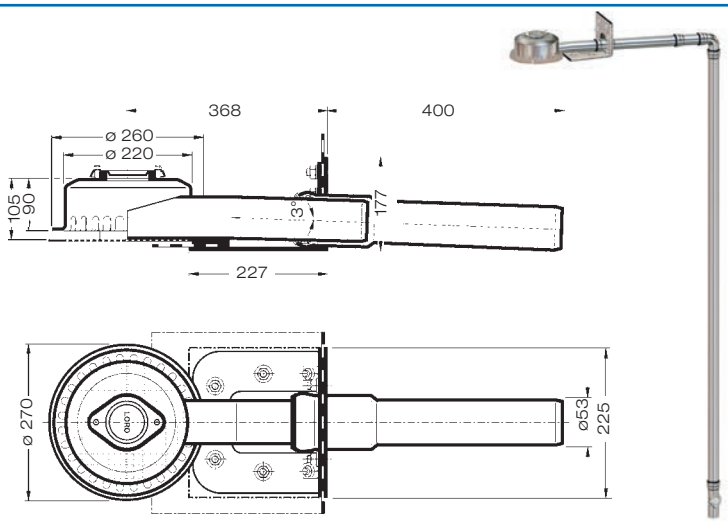

LX789-2X

Ablauf Art.-Nr. 01351.050X

Klemmflansch 45°
für Bitumen-Abdichtungsbahnen

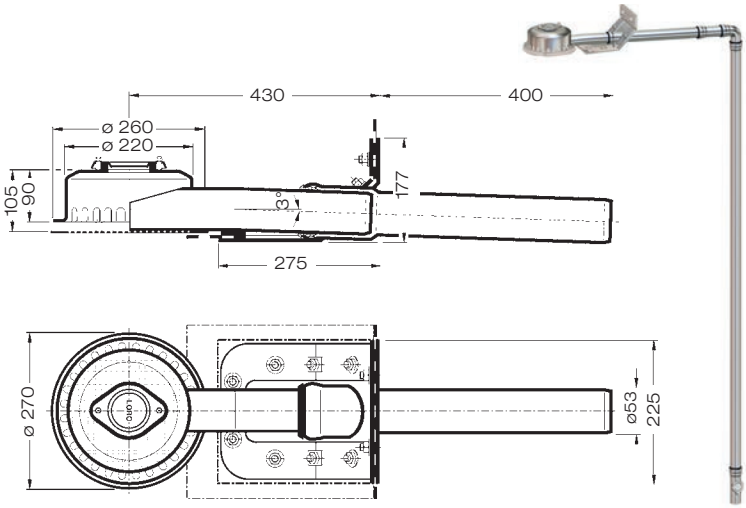

LX789-3X

Ablauf Art.-Nr. 01347.050X

Klebeflansch 45°
für Bitumen-Abdichtungsbahnen

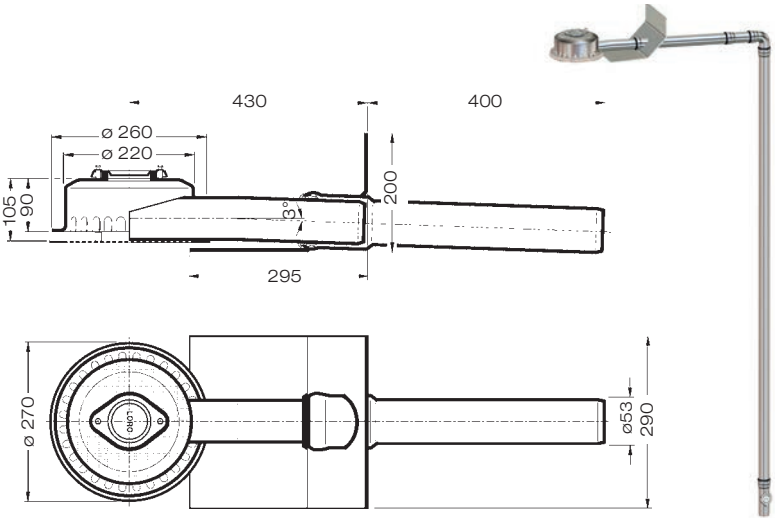

Bitte beachten Sie: Für Entwässerungssysteme mit Druckströmung ist es notwendig, nur original LORO-X Rohre und Formteile in der angegebenen Zusammenstellung zu benutzen! Mischung oder Austausch von Teilen des Systems führt zu einer anderen Abflussleistung! Die Fallleitungshöhe muss mindestens 4,2 m betragen, um die angegebene Leistung zu erreichen. Wenn der Ablauf und die Fallleitung von unterschiedlichen Gewerken (z.B. Dachdecker und Installateur) eingebaut werden, achten Sie bitte auf den Systemaufbau gemäß LX-Datenblatt auf **www.loro.de**
Begleitheizung: Wir empfehlen, nach Prüfung Dachabläufe und Leitungen in frostgefährdeten Bereichen gegebenfalls mit einer bauseitigen Begleitheizung zu versehen.

Datenblatt LX 636

Attikaentwässerung

Serie 62 Attika-DRAINJET® ohne Eingriff ins Dach

Hauptentwässerung

Druckströmung

Silent Power

Abfluss:	**16,0 l/s**
Wasserhöhe:	**55 mm**
Eingrifftiefe:	**0 mm**
Nennweite:	**DN 70**
LX-Nummer:	**LX 636**
Wehrhöhe:	**0 mm**
Haube:	**nicht belüftet**
Fallleitung:	**nicht belüftet**
Fallleitungshöhe:	**ab 4,2 m**
Entwässerung:	**in Grundleitung**

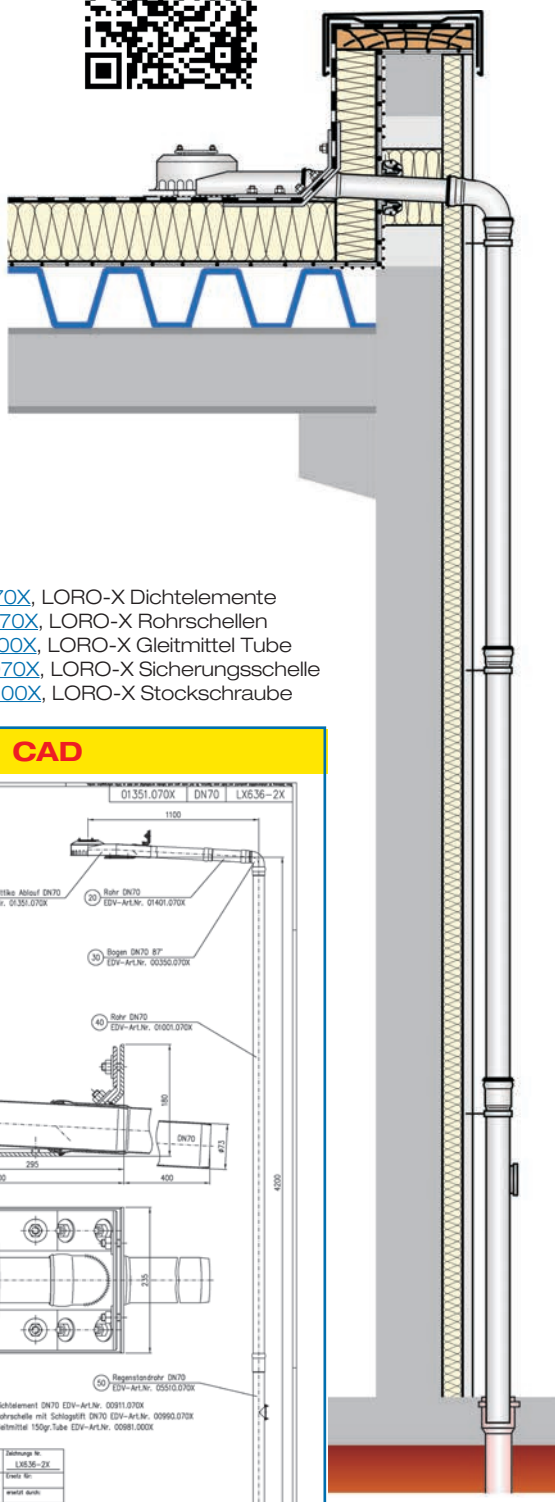

LX 636 Stückliste
1 x Art.-Nr. Ablauf auf Seite 2 auswählen!
1 x Art.-Nr. 01401.070X, LORO-X Rohr mit einer Muffe
1 x Art.-Nr. 13235.070X, LORO-Schiebeflansch
1 x Art.-Nr. 00350.070X, LORO-X Bogen
1 x Art.-Nr. 01001.070X, LORO-X Rohr mit einer Muffe
1 x Art.-Nr. 05510.070X, LORO-X Standrohr
4 x Art.-Nr. 00911.070X, LORO-X Dichtelemente
3 x Art.-Nr. 00973.070X, LORO-X Rohrschellen
1 x Art.-Nr. 00986.000X, LORO-X Gleitmittel Tube
2 x Art.-Nr. 00806.070X, LORO-X Sicherungsschelle
3 x Art.-Nr. 09603.200X, LORO-X Stockschraube

hQ - Abflusskurve

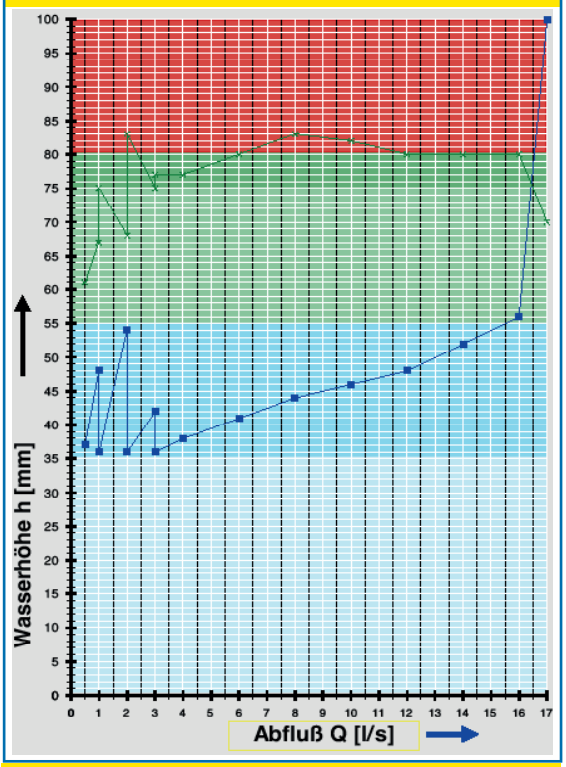

Systemleistung

CAD

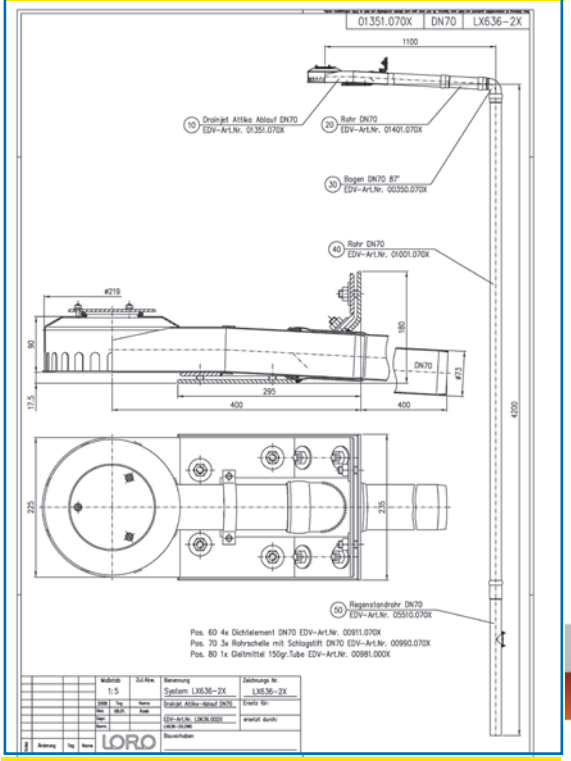

Systemform

Wasserhöhe	mm	10	15	20	25	30	35	40	45	50	55	60	65	70	75
Abfluss	l/s						3,0	5,4	9	13	16				
		Silent						Silent Power							

Bitte den entsprechenden Ablauf auswählen!

LX636-1X

Ablauf Art.-Nr. 01353.070X

Klemmflansch 90°
für Kunststoff-Abdichtungsbahnen

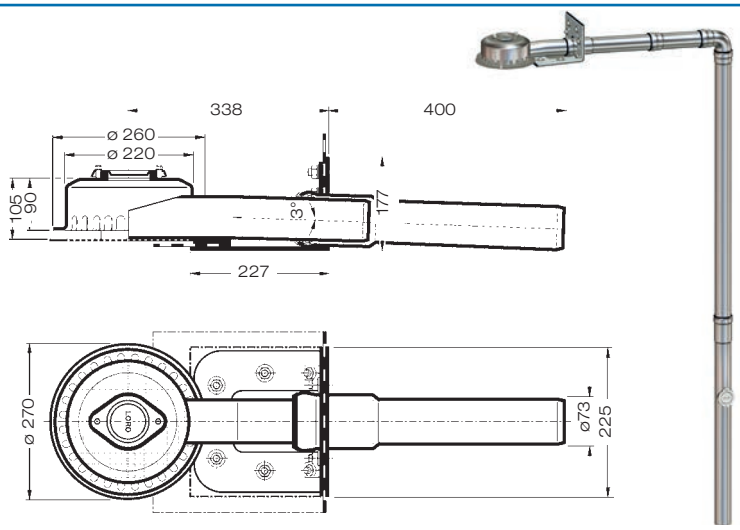

LX636-2X

Ablauf Art.-Nr. 01351.070X

Klemmflansch 45°
für Bitumen-Abdichtungsbahnen

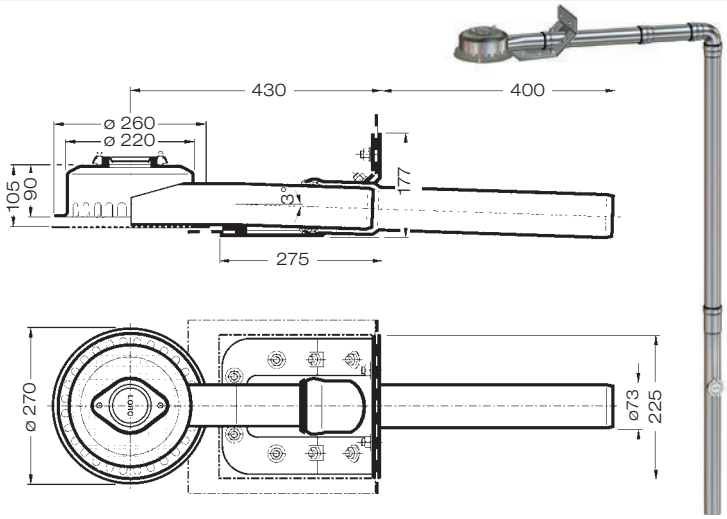

LX636-3X

Ablauf Art.-Nr. 01347.070X

Klebeflansch 45°
für Bitumen-Abdichtungsbahnen

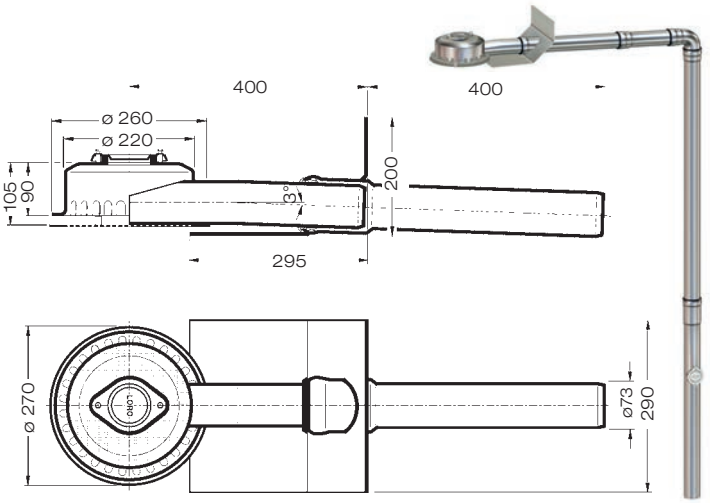

Bitte beachten Sie: Für Entwässerungssysteme mit Druckströmung ist es notwendig, nur original LORO-X Rohre und Formteile in der angegebenen Zusammenstellung zu benutzen! Mischung oder Austausch von Teilen des Systems führt zu einer anderen Abflussleistung! Die Fallleitungshöhe muss mindestens 4,2 m betragen, um die angegebene Leistung zu erreichen. Wenn der Ablauf und die Fallleitung von unterschiedlichen Gewerken (z.B. Dachdecker und Installateur) eingebaut werden, achten Sie bitte auf den Systemaufbau gemäß LX-Datenblatt auf **www.loro.de**
Begleitheizung: Wir empfehlen, nach Prüfung Dachabläufe und Leitungen in frostgefährdeten Bereichen gegebenfalls mit einer bauseitigen Begleitheizung zu versehen.

Datenblatt LX 1326

Attikaentwässerung

Serie 62 Attika-DRAINJET® ohne Eingriff ins Dach

Notentwässerung

Druckströmung

Silent Power

Abfluss:	**8,5 l/s**
Wasserhöhe:	**75 mm**
Eingrifftiefe:	**0 mm**
Nennweite:	**DN 50**
LX-Nummer:	**LX 1326**
Wehrhöhe:	**40 mm**
Haube:	**nicht belüftet**
Fallleitung:	**nicht belüftet**
Fallleitungshöhe:	**ab 4,2 m**
Entwässerung:	**ins Freie**

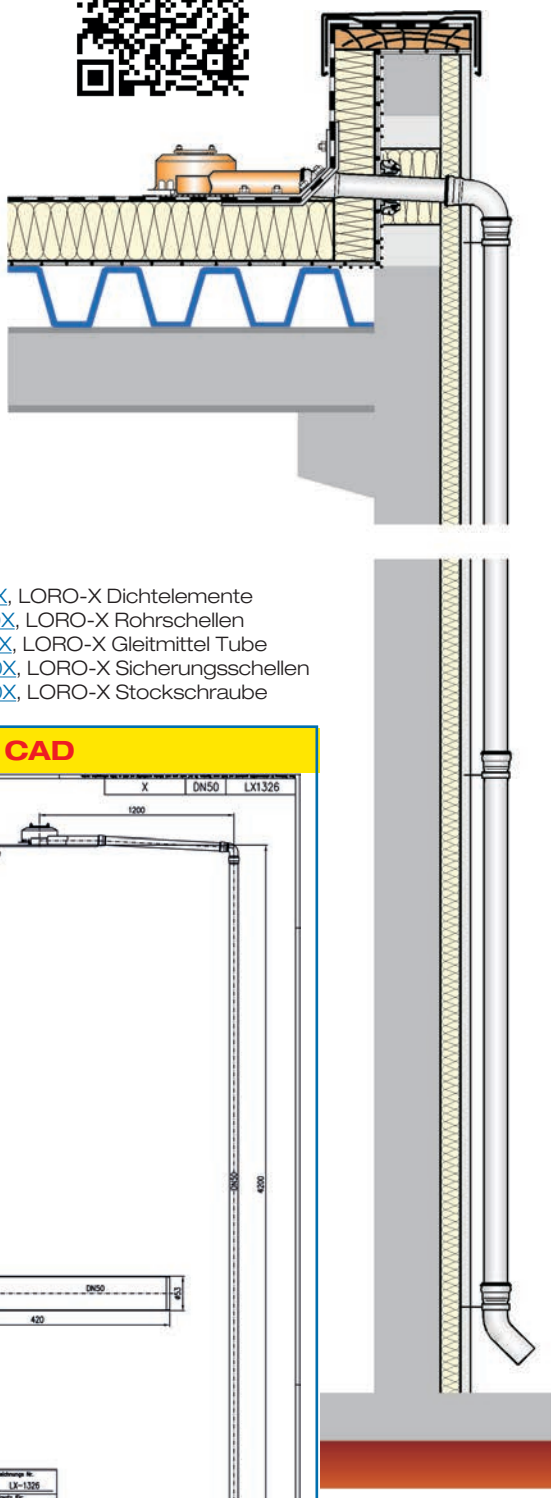

LX 1326 Stückliste

1 x Art.-Nr. Ablauf auf Seite 2 auswählen!
1 x Art.-Nr. 01401.050X, LORO-X Rohr mit einer Muffe
1 x Art.-Nr. 13232.050X, LORO-Schiebeflansch
1 x Art.-Nr. 00350.050X, LORO-X Bogen
1 x Art.-Nr. 01011.050X, LORO-X Rohr mit einer Muffe
1 x Art.-Nr. 00320.050X, LORO-X Bogen
4 x Art.-Nr. 00911.050X, LORO-X Dichtelemente
2 x Art.-Nr. 00973.050X, LORO-X Rohrschellen
1 x Art.-Nr. 00986.000X, LORO-X Gleitmittel Tube
3 x Art.-Nr. 00806.050X, LORO-X Sicherungsschellen
2 x Art.-Nr. 09603.200X, LORO-X Stockschraube

hQ - Abflusskurve

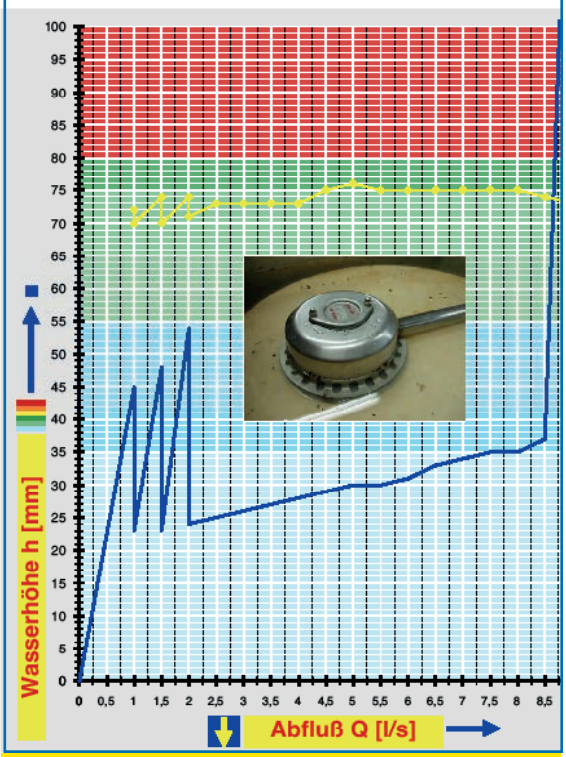

Systemleistung

CAD

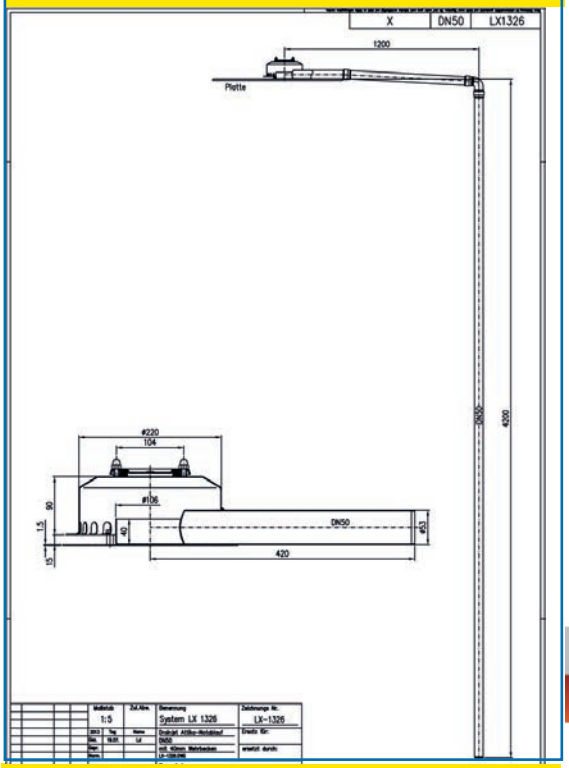

Systemform

Wasserhöhe	mm	10	15	20	25	30	35	40	45	50	55	60	65	70	75
Abfluss	l/s						3,0	5,4	9	13	8,5	8,5	8,5	8,5	8,5
		Silent			Silent Power										

Bitte den entsprechenden Ablauf auswählen!

LX1326-1X

Ablauf Art.-Nr. 01358.050X

Klemmflansch 90°
für Kunststoff-Abdichtungsbahnen
Wehrhöhe 40 mm

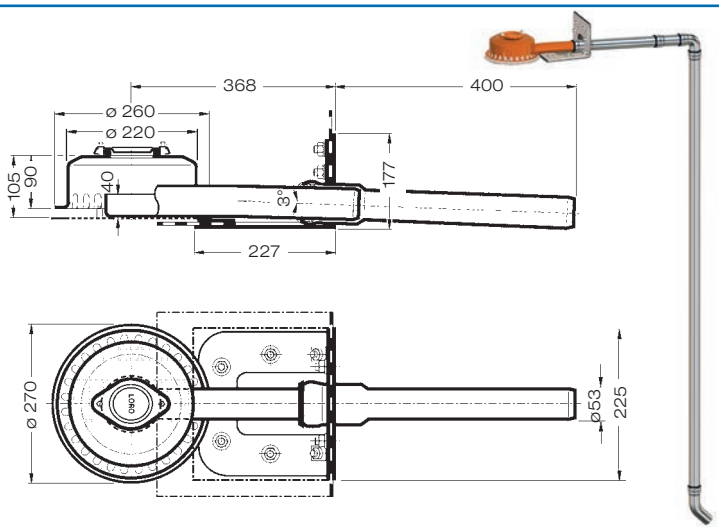

LX1326-2X

Ablauf Art.-Nr. 01356.050X

Klemmflansch 45°
für Bitumen-Abdichtungsbahnen
Wehrhöhe 40 mm

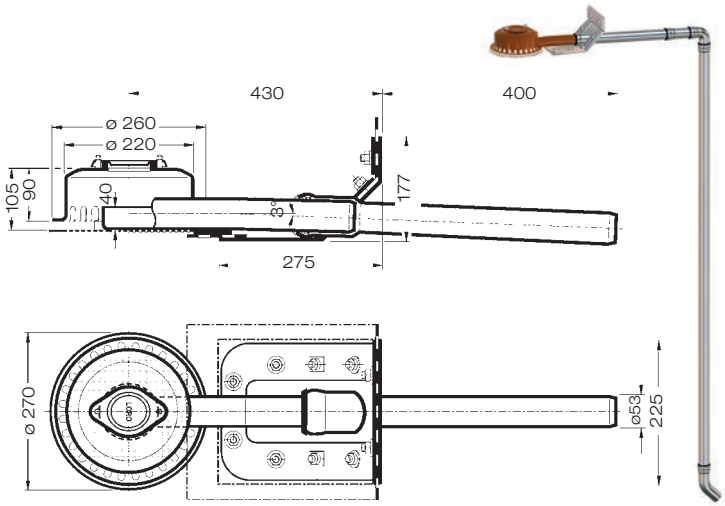

LX1326-3X

Ablauf Art.-Nr. 01349.050X

Klebeflansch 45°
für Bitumen-Abdichtungsbahnen
Wehrhöhe 40 mm

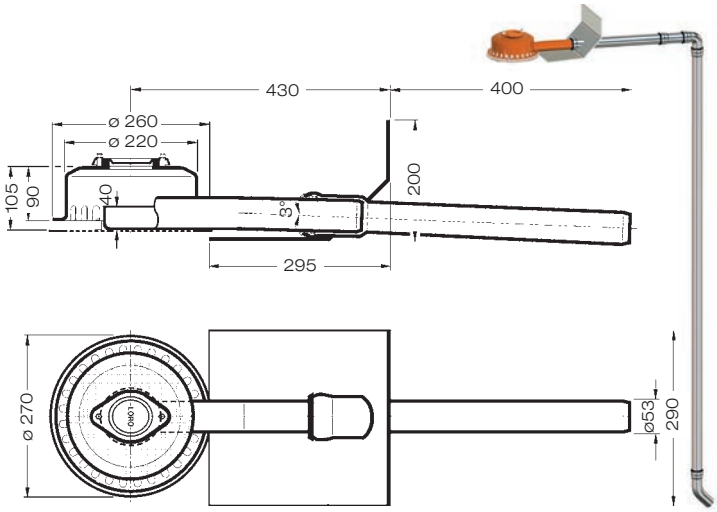

Bitte beachten Sie: Für Entwässerungssysteme mit Druckströmung ist es notwendig, nur original LORO-X Rohre und Formteile in der angegebenen Zusammenstellung zu benutzen! Mischung oder Austausch von Teilen des Systems führt zu einer anderen Abflussleistung! Die Fallleitungshöhe muss mindestens 4,2 m betragen, um die angegebene Leistung zu erreichen. Wenn der Ablauf und die Fallleitung von unterschiedlichen Gewerken (z.B. Dachdecker und Installateur) eingebaut werden, achten Sie bitte auf den Systemaufbau gemäß LX-Datenblatt auf **www.loro.de**
Begleitheizung: Wir empfehlen, nach Prüfung Dachabläufe und Leitungen in frostgefährdeten Bereichen gegebenfalls mit einer bauseitigen Begleitheizung zu versehen.

Datenblatt LX 1327

Attikaentwässerung

Serie 62 Attika-DRAINJET® ohne Eingriff ins Dach

Notentwässerung

Druckströmung

Silent Power

Abfluss:	**8,5 l/s**
Wasserhöhe:	**75 mm**
Eingrifftiefe:	**0 mm**
Nennweite:	**DN 50**
LX-Nummer:	**LX 1327**
Wehrhöhe:	**60 mm**
Haube:	**nicht belüftet**
Fallleitung:	**nicht belüftet**
Fallleitungshöhe:	**ab 4,2 m**
Entwässerung:	**ins Freie**

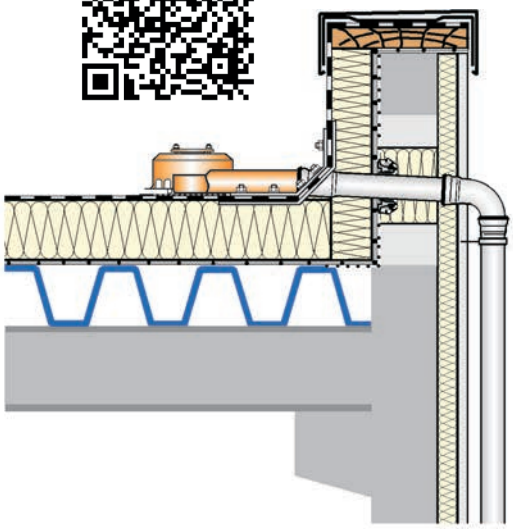

LX 1327 Stückliste
1 x Art.-Nr. Ablauf auf Seite 2 auswählen!
1 x Art.-Nr. 01401.050X, LORO-X Rohr mit einer Muffe
1 x Art.-Nr. 13235.050X, LORO-Schiebeflansch
1 x Art.-Nr. 00350.050X, LORO-X Bogen
1 x Art.-Nr. 01011.050X, LORO-X Rohr mit einer Muffe
1 x Art.-Nr. 00320.050X, LORO-X Bogen
4 x Art.-Nr. 00911.050X, LORO-X Dichtelemente
2 x Art.-Nr. 00973.050X, LORO-X Rohrschellen
1 x Art.-Nr. 00986.000X, LORO-X Gleitmittel Tube
3 x Art.-Nr. 00806.050X, LORO-X Sicherungsschellen
2 x Art.-Nr. 09603.200X, LORO-X Stockschraube

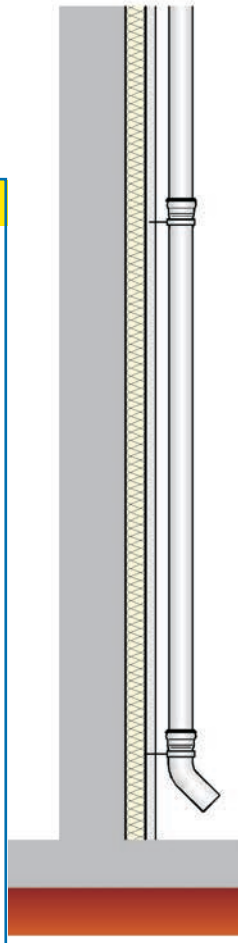

hQ - Abflusskurve

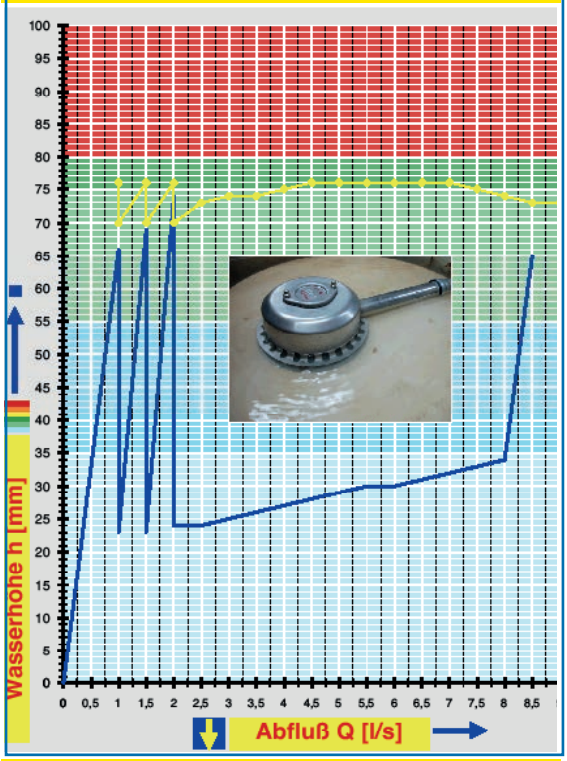

Systemleistung

CAD

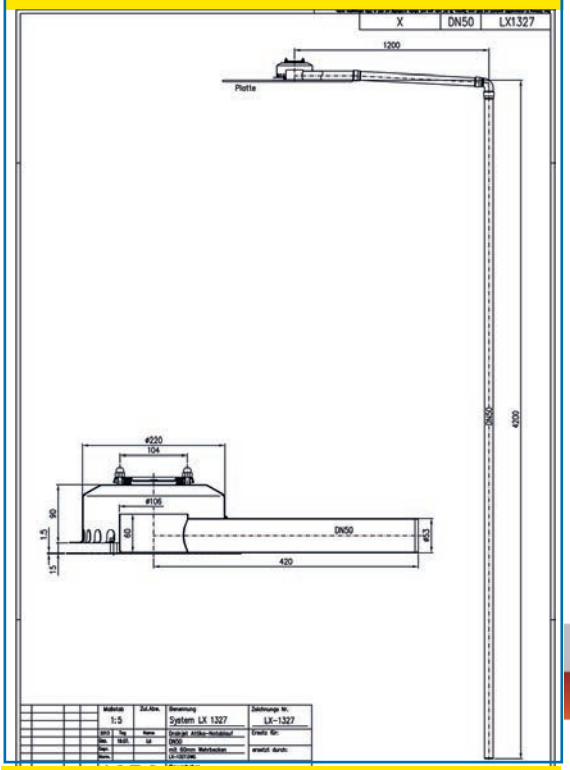

Systemform

Wasserhöhe	mm	5	10	15	20	25	30	35	40	45	50	55	60	65	70	75
Abfluss	l/s															8,5
		Silent							Silent Power							

Bitte den entsprechenden Ablauf auswählen!

LX1327-1X

Ablauf Art.-Nr. 01375.050X

Klemmflansch 90°
für Kunststoff-Abdichtungsbahnen
Wehrhöhe 60 mm

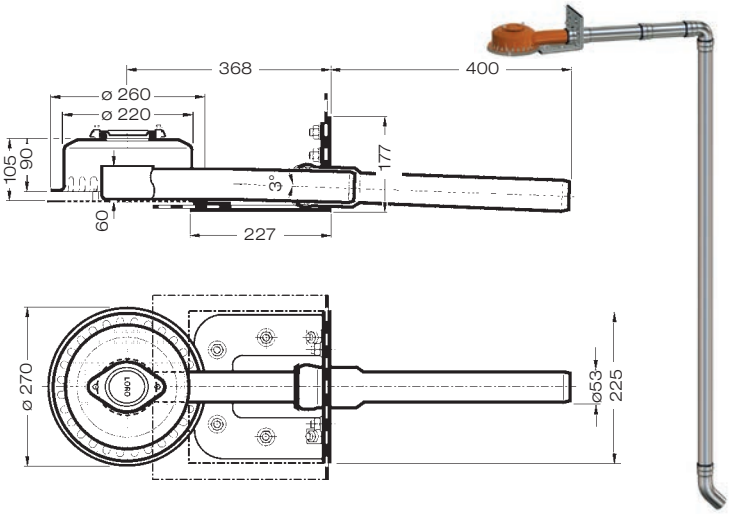

LX1327-2X

Ablauf Art.-Nr. 01359.050X

Klemmflansch 45°
für Bitumen-Abdichtungsbahnen
Wehrhöhe 60 mm

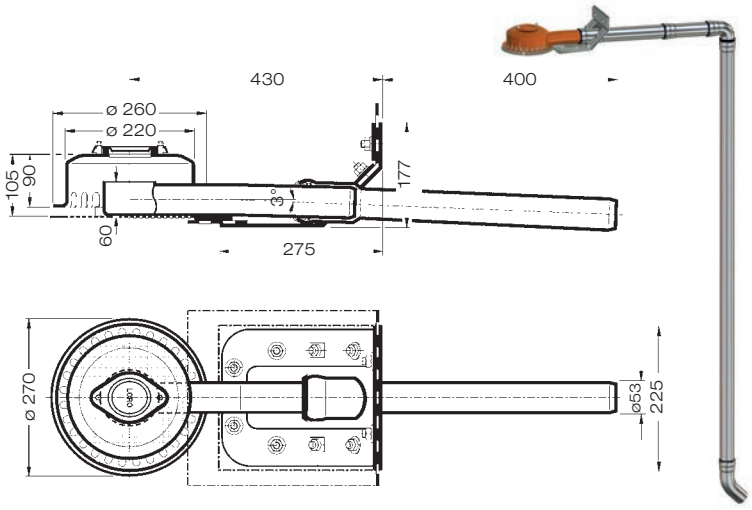

LX1327-3X

Ablauf Art.-Nr. 01387.050X

Klebeflansch 45°
für Bitumen-Abdichtungsbahnen
Wehrhöhe 60 mm

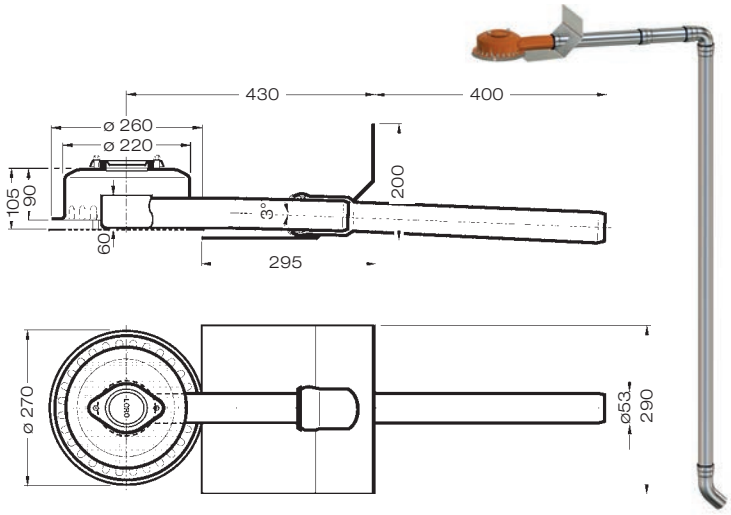

Bitte beachten Sie: Für Entwässerungssysteme mit Druckströmung ist es notwendig, nur original LORO-X Rohre und Formteile in der angegebenen Zusammenstellung zu benutzen! Mischung oder Austausch von Teilen des Systems führt zu einer anderen Abflussleistung! Die Fallleitungshöhe muss mindestens 4,2 m betragen, um die angegebene Leistung zu erreichen. Wenn der Ablauf und die Fallleitung von unterschiedlichen Gewerken (z.B. Dachdecker und Installateur) eingebaut werden, achten Sie bitte auf den Systemaufbau gemäß LX-Datenblatt auf **www.loro.de**
Begleitheizung: Wir empfehlen, nach Prüfung Dachabläufe und Leitungen in frostgefährdeten Bereichen gegebenfalls mit einer bauseitigen Begleitheizung zu versehen.

Datenblatt LX 637

Attikaentwässerung

Serie 62 Attika-DRAINJET® ohne Eingriff ins Dach

Notentwässerung

Druckströmung

Silent Power

Abfluss:	**14,5 l/s**
Wasserhöhe:	**75 mm**
Eingrifftiefe:	**0 mm**
Nennweite:	**DN 70**
LX-Nummer:	**LX 637**
Wehrhöhe:	**50 mm**
Haube:	**nicht belüftet**
Fallleitung:	**nicht belüftet**
Fallleitungshöhe:	**ab 4,2 m**
Entwässerung:	**ins Freie**

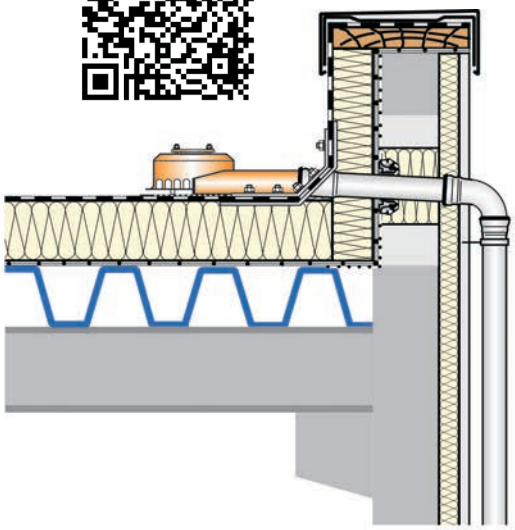

LX 637 Stückliste
1 x Art.-Nr. Ablauf auf Seite 2 auswählen!
1 x Art.-Nr. 01401.070X, LORO-X Rohr mit einer Muffe
1 x Art.-Nr. 13235.070X, LORO-Schiebeflansch
1 x Art.-Nr. 00350.070X, LORO-X Bogen
1 x Art.-Nr. 01011.070X, LORO-X Rohr mit einer Muffe
1 x Art.-Nr. 00320.070X, LORO-X Bogen
4 x Art.-Nr. 00911.070X, LORO-X Dichtelemente
2 x Art.-Nr. 00973.070X, LORO-X Rohrschellen
1 x Art.-Nr. 00986.000X, LORO-X Gleitmittel Tube
3 x Art.-Nr. 00806.070X, LORO-X Sicherungsschellen
2 x Art.-Nr. 09603.200X, LORO-X Stockschraube

hQ - Abflusskurve

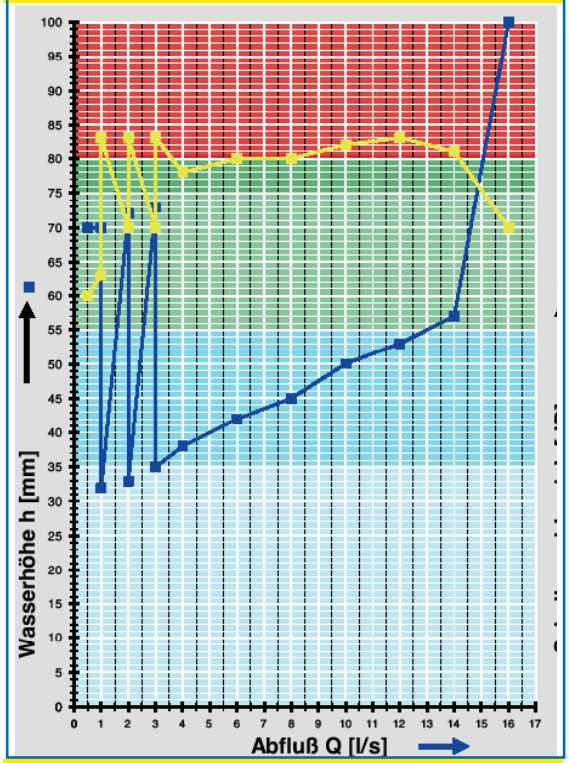

Systemleistung

CAD

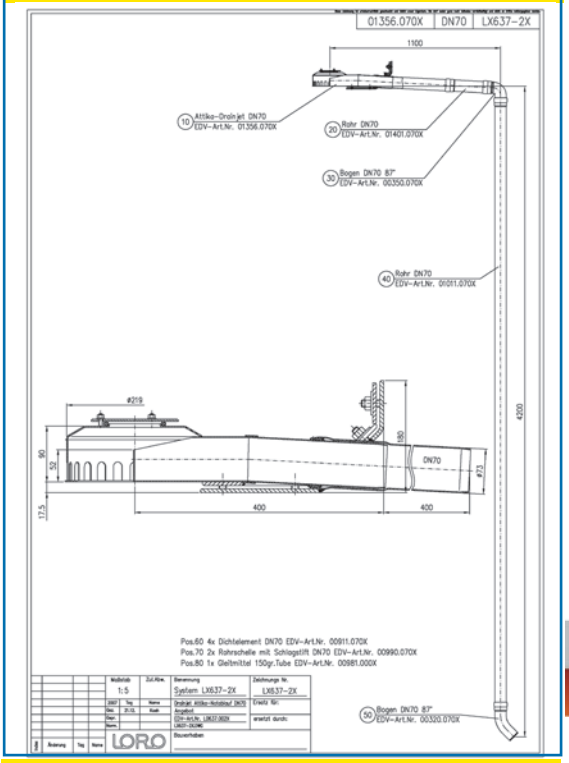

Systemform

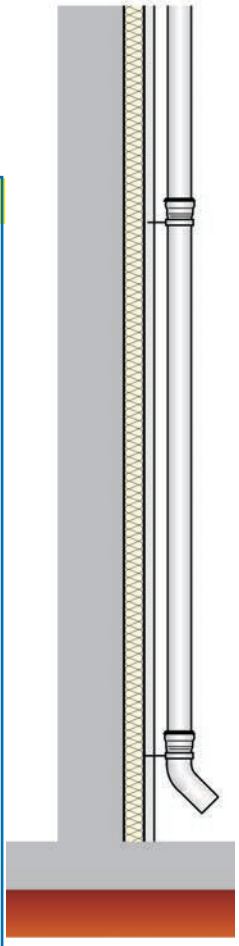

Wasserhöhe	mm	5	10	15	20	25	30	35	40	45	50	55	60	65	70	75
Abfluss	l/s							3	5	8	10	13	14,2	14,3	14,4	14,5
		Silent							**Silent Power**							

Bitte den entsprechenden Ablauf auswählen!

LX637-1X

Ablauf Art.-Nr. 01358.070X

Klemmflansch 90°
für Kunststoff-Abdichtungsbahnen
Wehrhöhe 50 mm

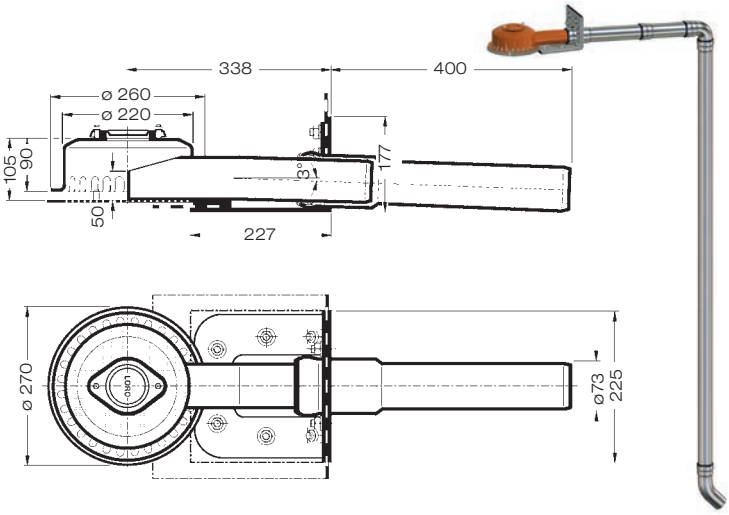

LX637-2X

Ablauf Art.-Nr. 01356.070X

Klemmflansch 45°
für Bitumen-Abdichtungsbahnen
Wehrhöhe 50 mm

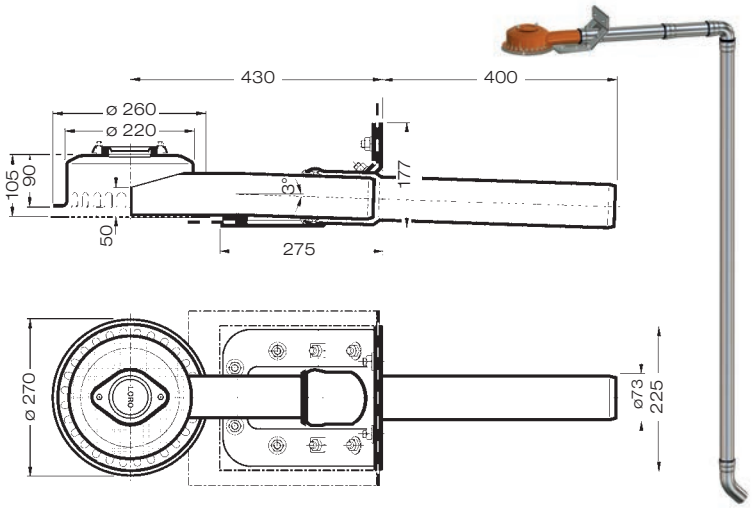

LX637-3X

Ablauf Art.-Nr. 01349.070X

Klebeflansch 45°
für Bitumen-Abdichtungsbahnen
Wehrhöhe 50 mm

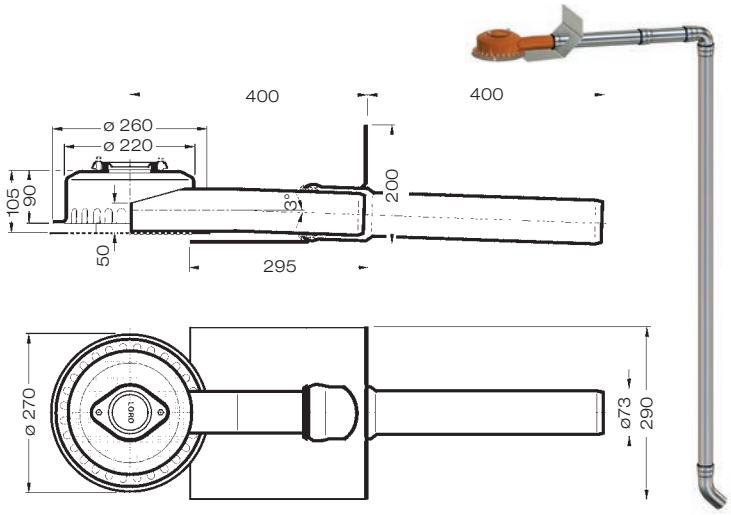

Bitte beachten Sie: Für Entwässerungssysteme mit Druckströmung ist es notwendig, nur original LORO-X Rohre und Formteile in der angegebenen Zusammenstellung zu benutzen! Mischung oder Austausch von Teilen des Systems führt zu einer anderen Abflussleistung! Die Fallleitungshöhe muss mindestens 4,2 m betragen, um die angegebene Leistung zu erreichen. Wenn der Ablauf und die Fallleitung von unterschiedlichen Gewerken (z.B. Dachdecker und Installateur) eingebaut werden, achten Sie bitte auf den Systemaufbau gemäß LX-Datenblatt auf **www.loro.de**
Begleitheizung: Wir empfehlen, nach Prüfung Dachabläufe und Leitungen in frostgefährdeten Bereichen gegebenfalls mit einer bauseitigen Begleitheizung zu versehen.

Datenblatt LX1584

Attikaentwässerung

Serie 62 Attika-DRAINLET® ohne Eingriff ins Dach

Notentwässerung

Freispiegelströmung

Silent

Abfluss:	**1,0 l/s**
Wasserhöhe:	**75 mm**
Eingrifftiefe:	**0 mm**
Nennweite:	**DN 50**
LX-Nummer:	**LX 1584**
Wehrhöhe:	**40 mm**
Haube:	**belüftet**
Fallleitung:	**belüftet**
Fallleitungshöhe:	**-**
Entwässerung:	**ins Freie**

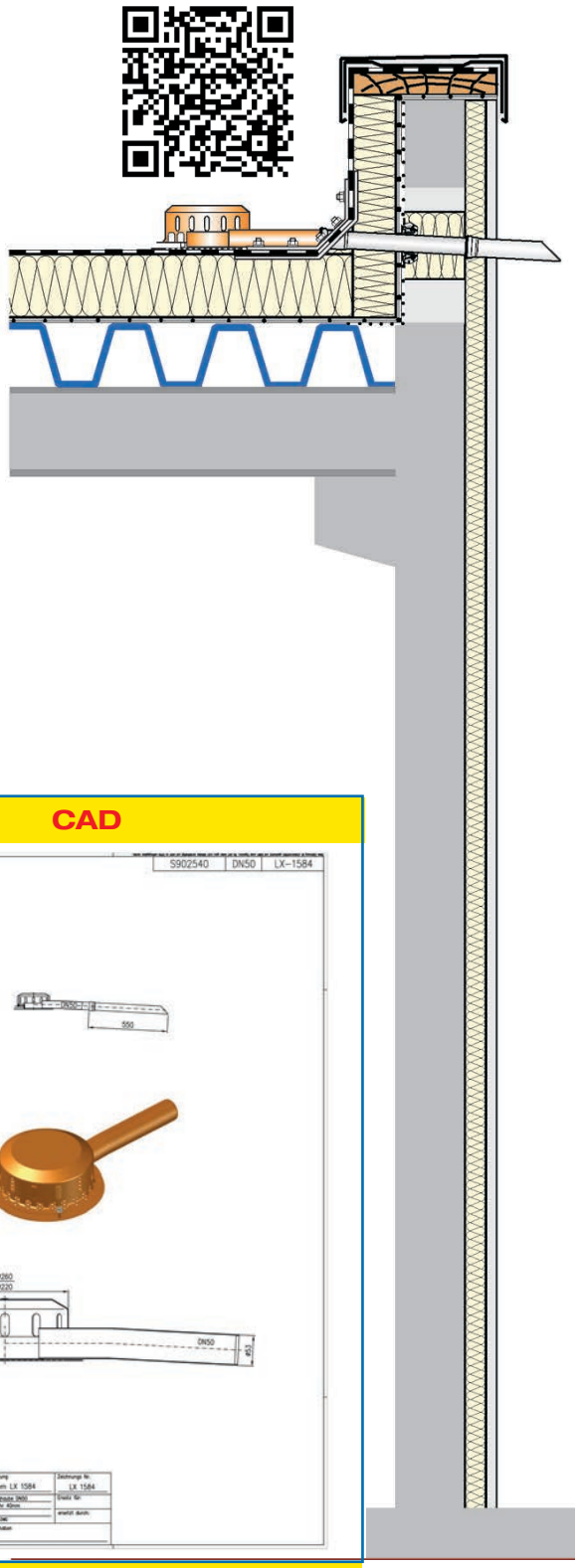

LX 1584 Stückliste
1 x Art.-Nr. Ablauf auf Seite 2 auswählen!
1 x Art.-Nr. 01401.050X, LORO-X Rohr mit einer Muffe
1 x Art.-Nr. 13232.050X, LORO-X Schiebeflansch
1 x Art.-Nr. 00911.050X, LORO-X Dichtelemente
1 x Art.-Nr. 00986.000X, LORO-X Gleitmittel Tube

hQ - Abflusskurve

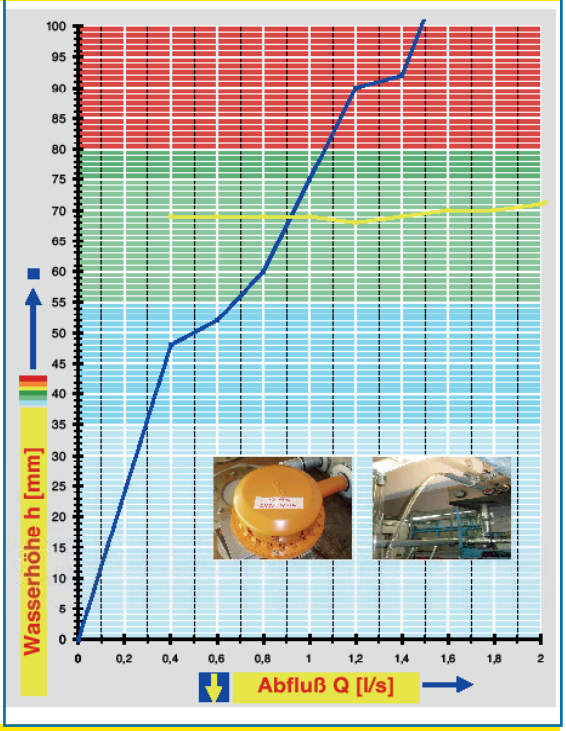

Systemleistung

CAD

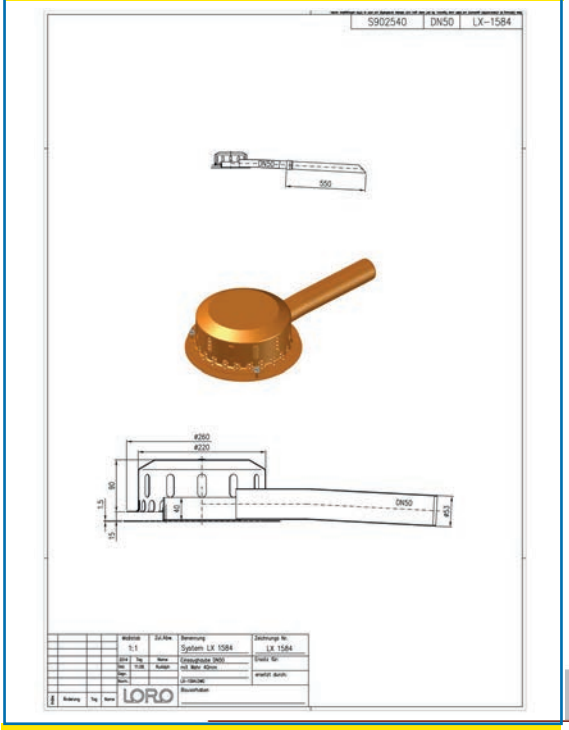

Systemform

Wasserhöhe	mm	20	25	30	35	40	45	50	55	60	65	70	75	80	85	90	95	100
Abfluss	l/s	-	-	-	-	-	-	0,5	0,7	0,8	0,9	0,9	1,0	1,1	1,1	1,2	1,4	1,5
		Silent																

Bitte den entsprechenden Ablauf auswählen!

DN 50

LX1584-1X

Ablauf Art.-Nr. 01341.050X

Klemmflansch 90°
für Kunststoff-Abdichtungsbahnen
Wehrhöhe 40 mm

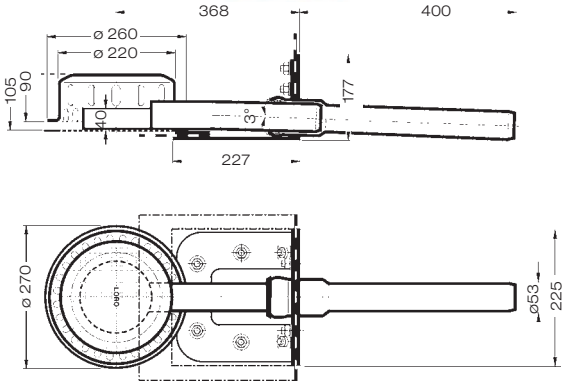

LX1584-2X

Ablauf Art.-Nr. 01355.050X

Klemmflansch 45°
für Bitumen-Abdichtungsbahnen
Wehrhöhe 40 mm

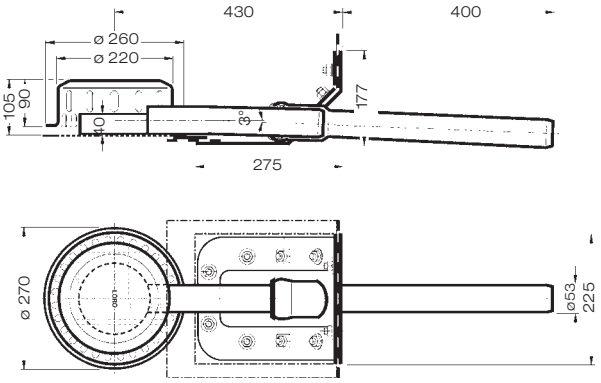

LX1584-3X

Ablauf Art.-Nr. 01397.050X

Klebeflansch 45°
für Bitumen-Abdichtungsbahnen
Wehrhöhe 40 mm

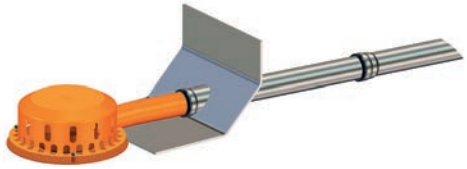

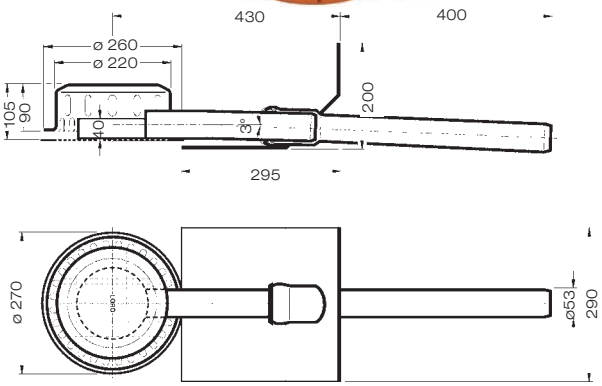

Begleitheizung: Wir empfehlen, nach Prüfung Dachabläufe und Leitungen in frostgefährdeten Bereichen gegebenfalls mit einer bauseitigen Begleitheizung zu versehen.

Datenblatt LX1585

Attikaentwässerung

Serie 62 Attika-DRAINLET® ohne Eingriff ins Dach

Notentwässerung

Freispiegelströmung

Silent

Abfluss:	**1,0 l/s**
Wasserhöhe:	**75 mm**
Eingrifftiefe:	**0 mm**
Nennweite:	**DN 50**
LX-Nummer:	**LX1585**
Wehrhöhe:	**60 mm**
Haube:	**belüftet**
Fallleitung:	**belüftet**
Fallleitungshöhe:	**-**
Entwässerung:	**ins Freie**

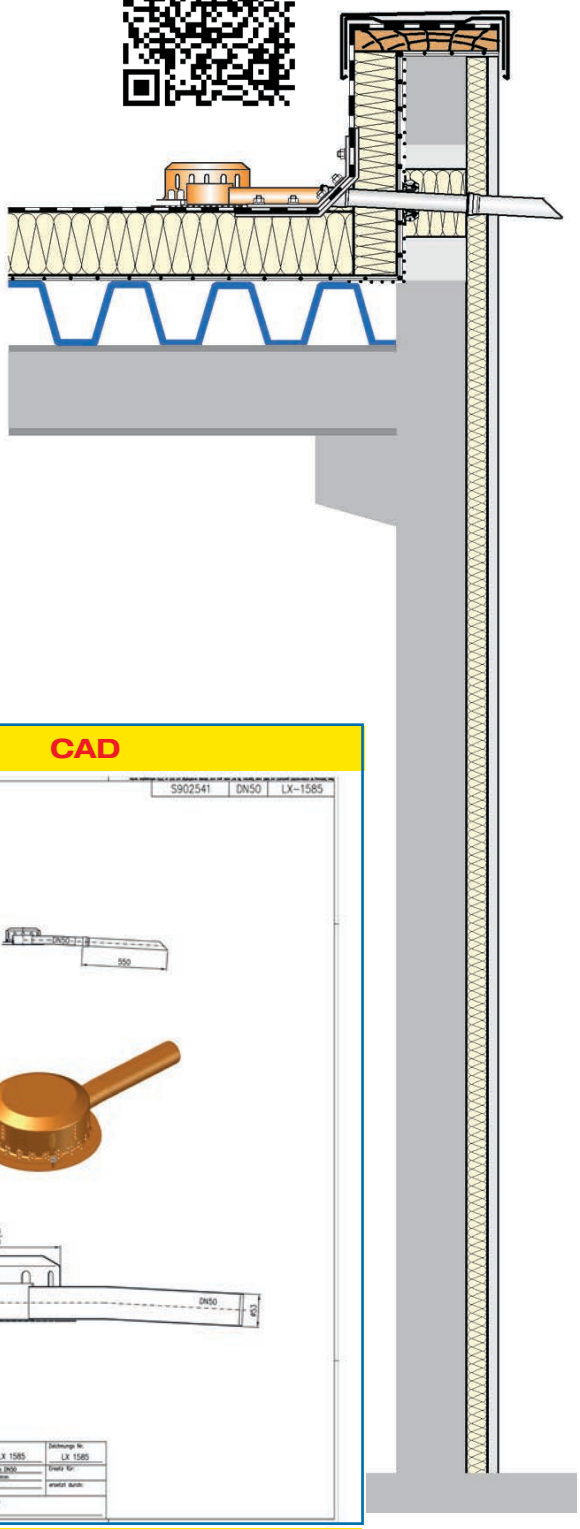

LX 1585 Stückliste
1 x Art.-Nr. Ablauf auf Seite 2 auswählen!
1 x Art.-Nr. 01401.050X, LORO-X Rohr mit einer Muffe
1 x Art.-Nr. 13232.050X, LORO-X Schiebeflansch
1 x Art.-Nr. 00911.050X, LORO-X Dichtelemente
1 x Art.-Nr. 00986.000X, LORO-X Gleitmittel Tube

hQ - Abflusskurve

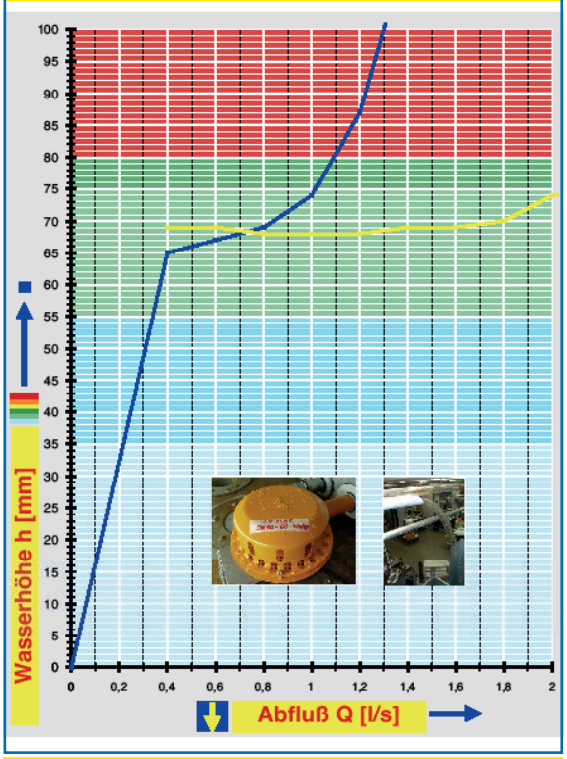

Systemleistung

CAD

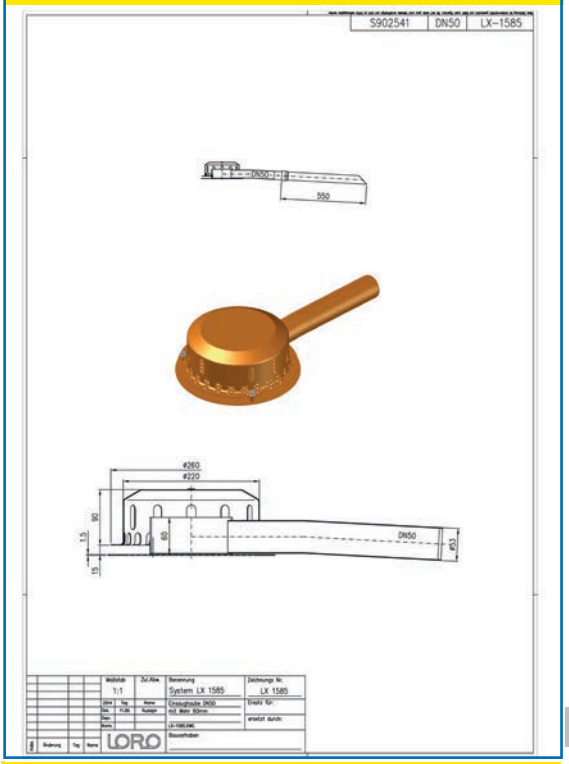

Systemform

Wasserhöhe	mm	20	25	30	35	40	45	50	55	60	65	70	75	80	85	90	95	100
Abfluss	l/s	-	-	-	-	-	-	-	-	-	0,3	0,8	1,0	1,1	1,2	1,2	1,3	1,3
		Silent																

Bitte den entsprechenden Ablauf auswählen!

DN 50

LX1585-1X

Ablauf Art.-Nr. 01344.050X

Klemmflansch 90°
für Kunststoff-Abdichtungsbahnen
Wehrhöhe 60 mm

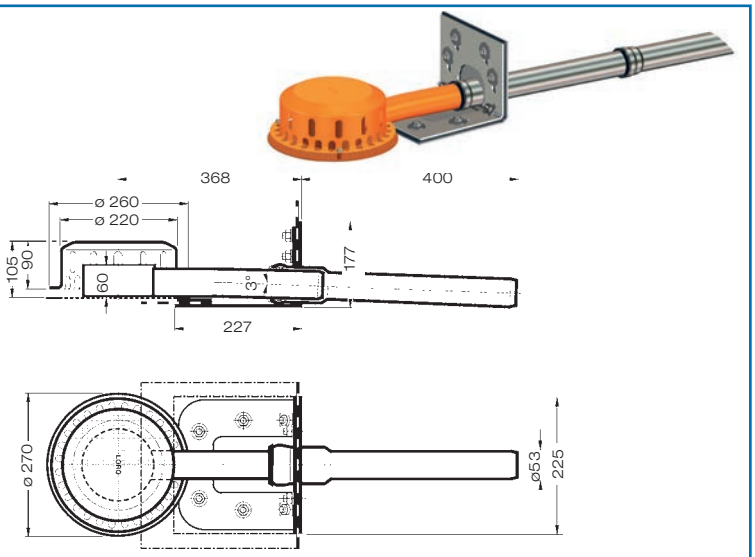

LX1585-2X

Ablauf Art.-Nr. 01357.050X

Klemmflansch 45°
für Bitumen-Abdichtungsbahnen
Wehrhöhe 60 mm

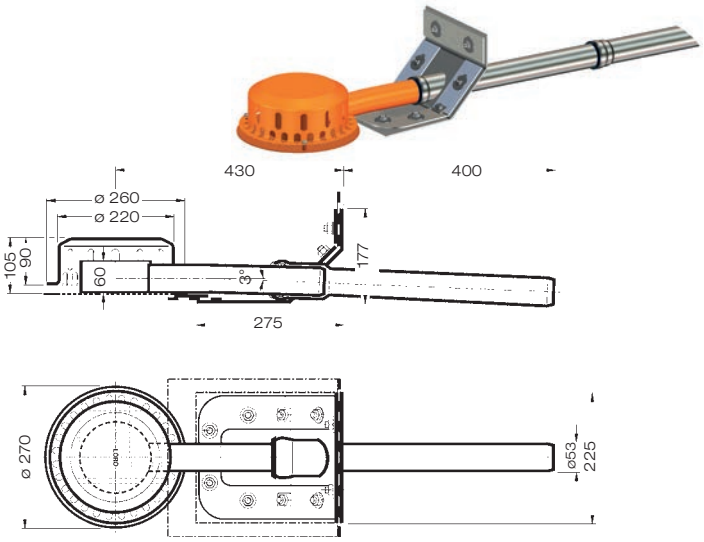

LX1585-3X

Ablauf Art.-Nr. 01398.050X

Klebeflansch 45°
für Bitumen-Abdichtungsbahnen
Wehrhöhe 60 mm

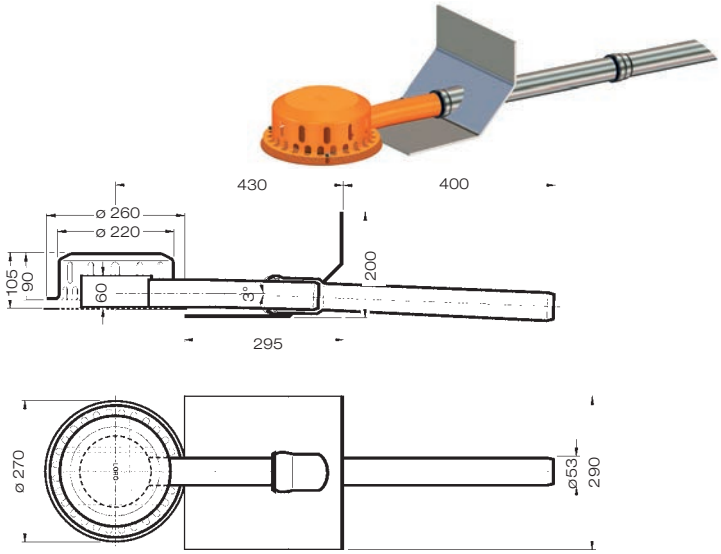

Begleitheizung: Wir empfehlen, nach Prüfung Dachabläufe und Leitungen in frostgefährdeten Bereichen gegebenfalls mit einer bauseitigen Begleitheizung zu versehen.

Datenblatt LX1607

Attikaentwässerung

Serie 62 Attika-DRAINLET® ohne Eingriff ins Dach

Notentwässerung

Freispiegelströmung

Silent

Abfluss:	1,4 l/s
Wasserhöhe:	75 mm
Eingrifftiefe:	0 mm
Nennweite:	DN 70
LX-Nummer:	LX1607
Wehrhöhe:	40 mm
Haube:	belüftet
Fallleitung:	belüftet
Fallleitungshöhe:	-
Entwässerung:	ins Freie

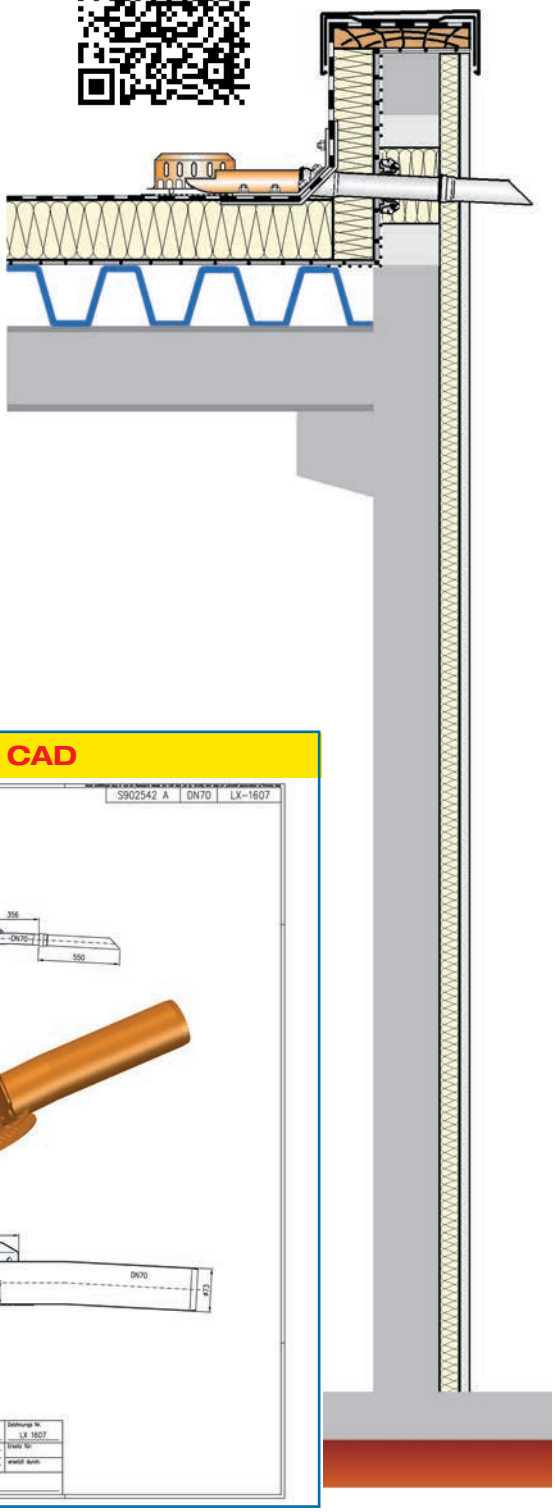

LX 1607 Stückliste
1 x Art.-Nr. Ablauf auf Seite 2 auswählen!
1 x Art.-Nr. 01401.070X, LORO-X Rohr mit einer Muffe
1 x Art.-Nr. 13235.070X, LORO-Schiebeflansch
1 x Art.-Nr. 00911.070X, LORO-X Dichtelemente
1 x Art.-Nr. 00986.000X, LORO-X Gleitmittel Tube

hQ - Abflusskurve

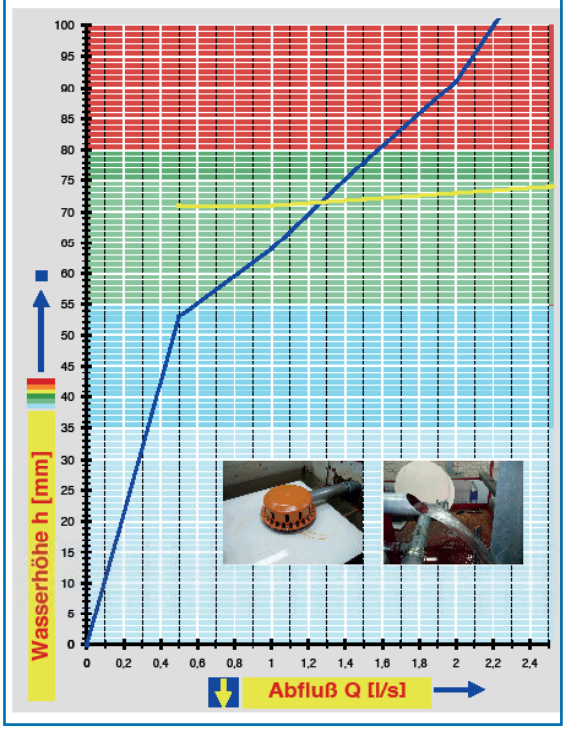

Systemleistung

CAD

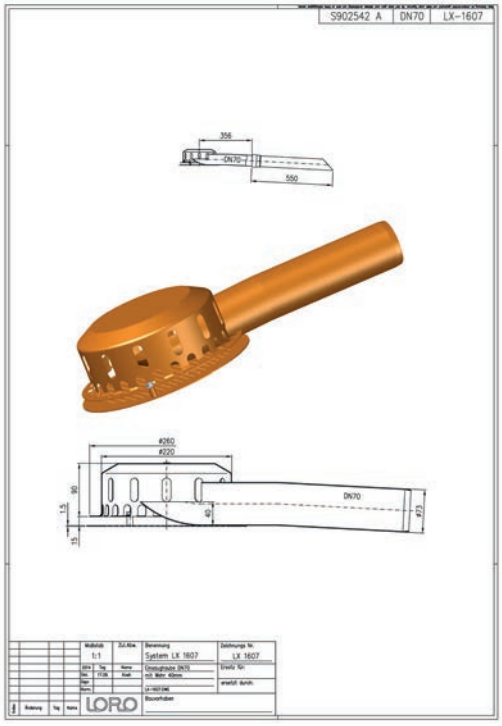

Systemform

Wasserhöhe	mm	20	25	30	35	40	45	50	55	60	65	70	75	80	85	90	95	100
Abfluss	l/s	-	-	-	-	-	-	-	0,5	0,7	1,0	1,2	1,4	1,6	1,8	2,0	2,1	2,2
		Silent																

Bitte den entsprechenden Ablauf auswählen!

DN 70

LX1607-1X

Ablauf Art.-Nr. 01341.070X

Klemmflansch 90°
für Kunststoff-Abdichtungsbahnen
Wehrhöhe 40 mm

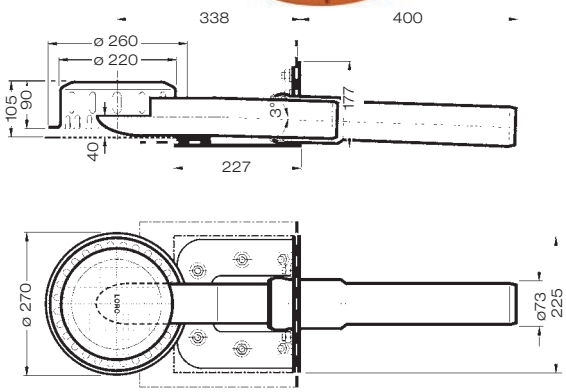

LX1607-2X

Ablauf Art.-Nr. 01355.070X

Klemmflansch 45°
für Bitumen-Abdichtungsbahnen
Wehrhöhe 40 mm

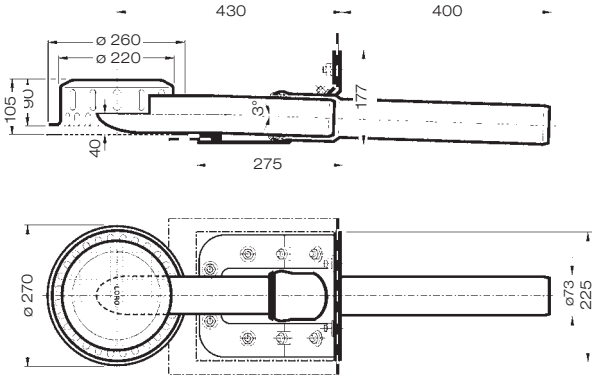

LX1607-3X

Ablauf Art.-Nr. 01397.070X

Klebeflansch 45°
für Bitumen-Abdichtungsbahnen
Wehrhöhe 40 mm

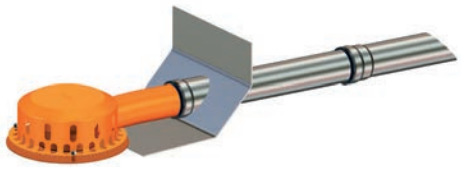

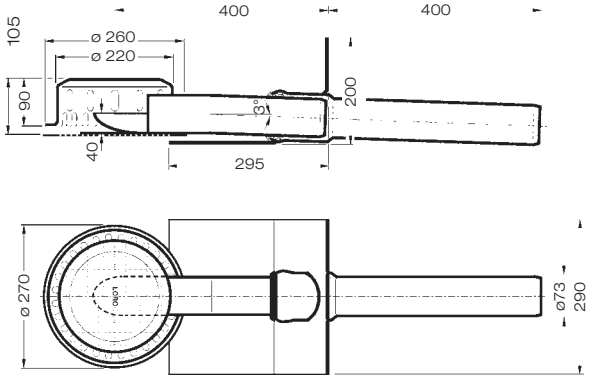

Begleitheizung: Wir empfehlen, nach Prüfung Dachabläufe und Leitungen in frostgefährdeten Bereichen gegebenfalls mit einer bauseitigen Begleitheizung zu versehen.

Datenblatt LX1587

Attikaentwässerung

Serie 62 Attika-DRAINLET® ohne Eingriff ins Dach

Notentwässerung

Freispiegelströmung

Silent

Abfluss:	**1,3 l/s**
Wasserhöhe:	**75 mm**
Eingrifftiefe:	**0 mm**
Nennweite:	**DN 70**
LX-Nummer:	**LX1587**
Wehrhöhe:	**60 mm**
Haube:	**belüftet**
Fallleitung:	**belüftet**
Fallleitungshöhe:	**-**
Entwässerung:	**ins Freie**

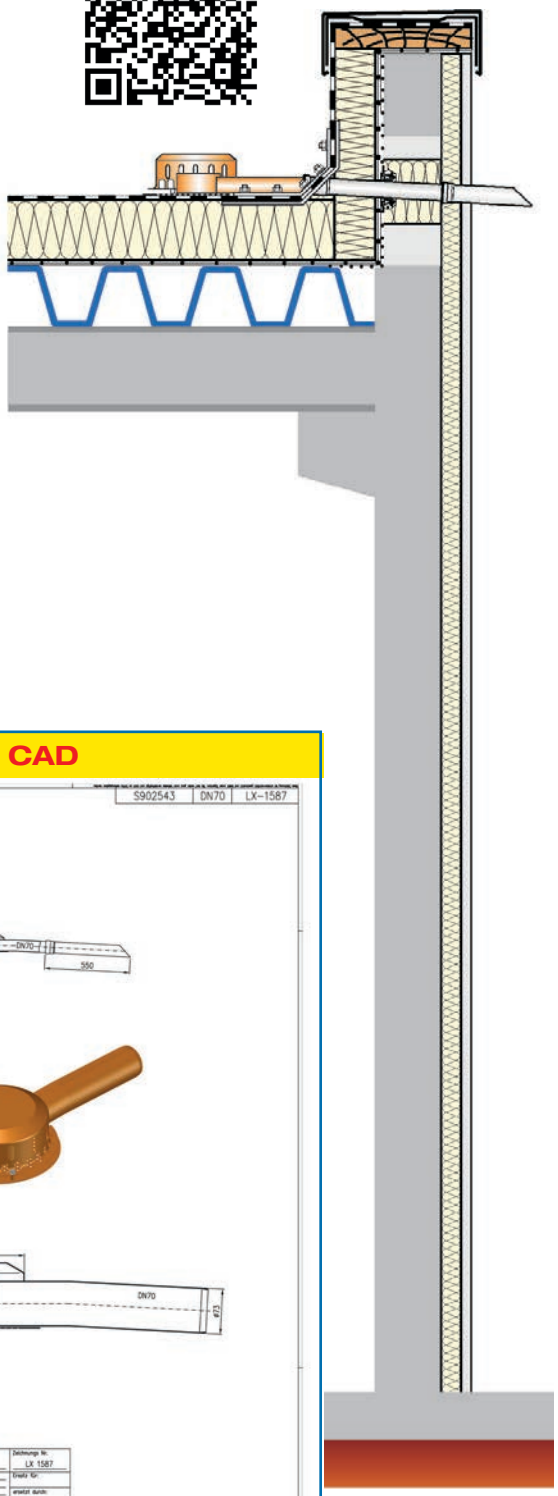

LX 1587 Stückliste
1 x Art.-Nr. Ablauf auf Seite 2 auswählen!
1 x Art.-Nr. 01401.070X, LORO-X Rohr mit einer Muffe
1 x Art.-Nr. 13235.070X, LORO-Schiebeflansch
1 x Art.-Nr. 00911.070X, LORO-X Dichtelemente
1 x Art.-Nr. 00986.000X, LORO-X Gleitmittel Tube

hQ - Abflusskurve

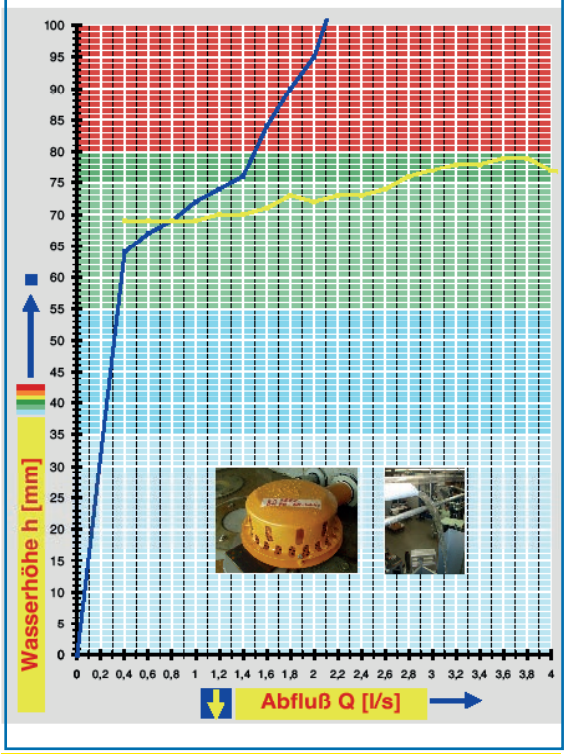

CAD

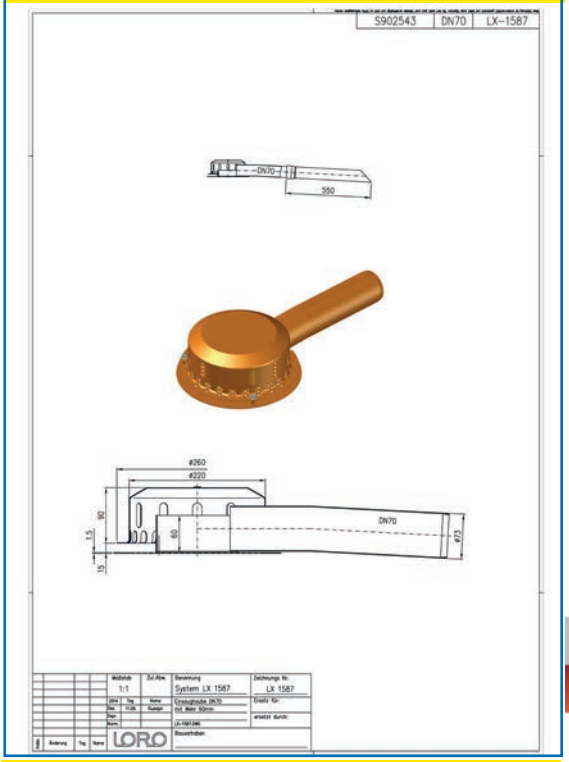

Systemleistung | **Systemform**

Wasserhöhe	mm	20	25	30	35	40	45	50	55	60	65	70	75	80	85	90	95	100
Abfluss	l/s	-	-	-	-	-	-	-	-	-	0,5	0,9	1,3	1,5	1,6	1,8	2,0	2,1
		Silent																

Bitte den entsprechenden Ablauf auswählen!

DN 70

LX1587-1X

Ablauf Art.-Nr. 01344.070X

Klemmflansch 90°
für Kunststoff-Abdichtungsbahnen
Wehrhöhe 60 mm

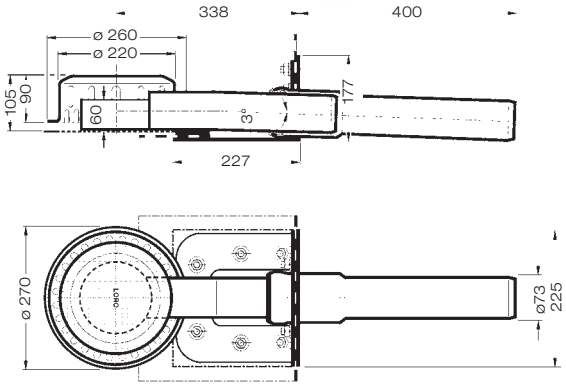

LX1587-2X

Ablauf Art.-Nr. 01357.070X

Klemmflansch 45°
für Bitumen-Abdichtungsbahnen
Wehrhöhe 60 mm

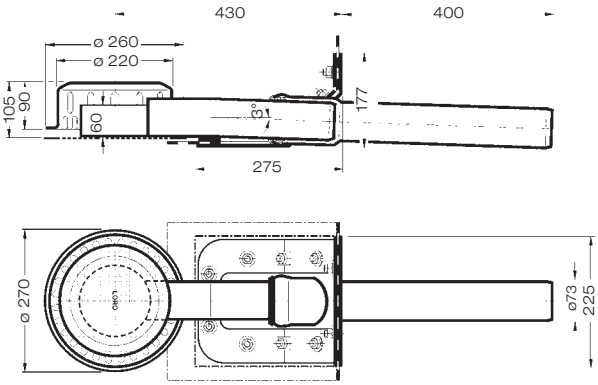

LX1587-3X

Ablauf Art.-Nr. 01398.070X

Klebeflansch 45°
für Bitumen-Abdichtungsbahnen
Wehrhöhe 60 mm

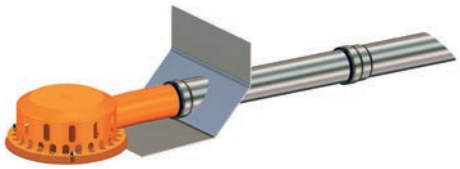

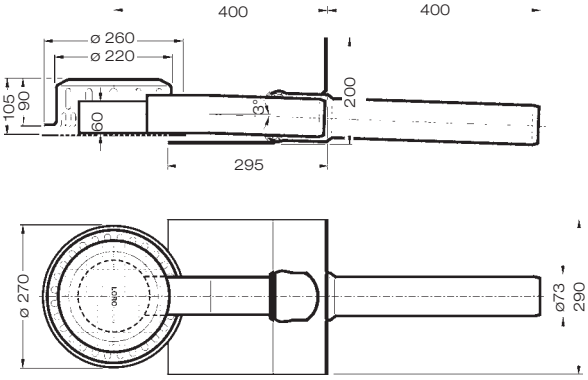

Begleitheizung: Wir empfehlen, nach Prüfung Dachabläufe und Leitungen in frostgefährdeten Bereichen gegebenfalls mit einer bauseitigen Begleitheizung zu versehen.

Die Regenspende berechnen

1. Berechnung

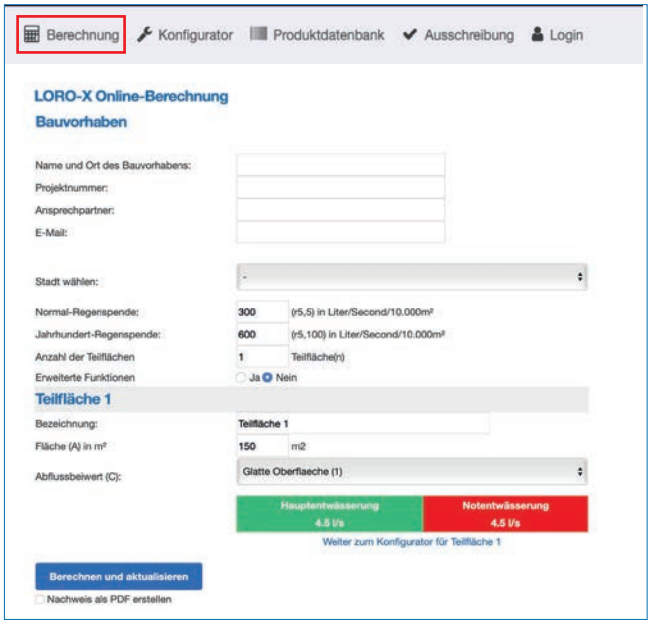

www.loro.de -> Berechnung

Für die Berechnung der notwendigen Abflussleistung benötigen Sie 3 Angaben:

- Quadratmeter der Dachfläche
- Dachaufbau
- örtliche Regenspende

Das Ergebnis der Online-Berechnung ist die benötigte Abflussleistung in Liter pro Sekunde. Die berechnete Leistung wird an den Online-Konfigurator übergeben.

Das passende Fertig-System auswählen

2. Konfigurator

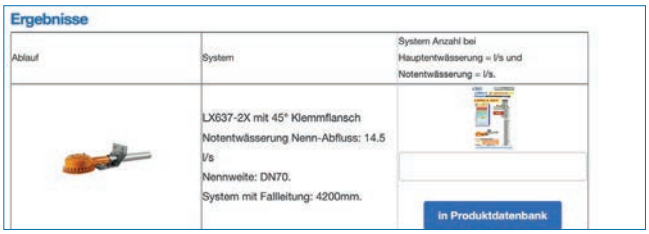

www.loro.de -> Konfigurator

Mit dem LORO-X Online-Konfigurator können Sie das geeignete LORO-X Dachentwässerungssystem auswählen. Folgende Merkmale werden berücksichtigt:

- Entwässerungsweg (Attika oder Dach)
- Entwässerungsart (Haupt oder Not)
- Strömungsart (Freispiegel oder Druck)
- Nennweite des Rohrsystems (DN)
- Anschluss an Abdichtungsbahn (Bitumen oder PVC)
- Eingrifftiefe in die Wärmedämmung

Nach erfolgreicher Konfiguration bekommen Sie "unter" dem Konfigurator eine Auflistung der verwendbaren LX-Systeme.

Wenn Sie vorher die Online-Berechnung durchgeführt haben, ermittelt die Software automatisch die notwendige Anzahl der verfügbaren LX-Systeme.

Das ausgewählte LX-System wird dann inkl. der Anzahl an die LORO-X Produktdatenbank übergeben.

Spezifikation herunterladen

3. Produktdatenbank

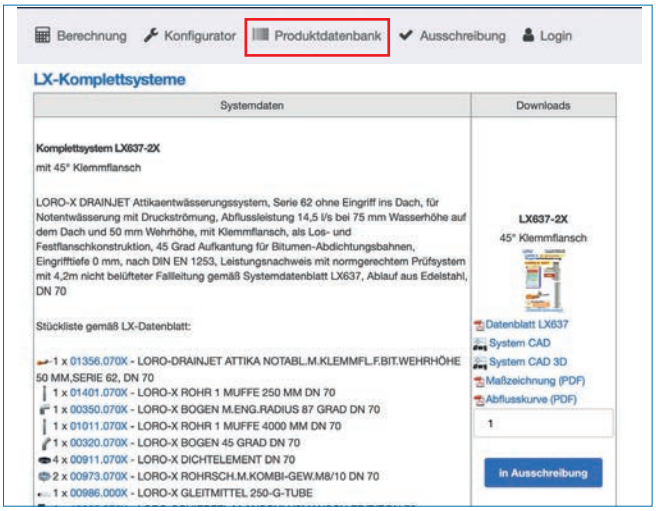

www.loro.de -> Produktdatenbank

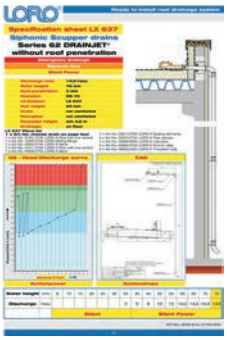

LX-Datenblatt
als .pdf

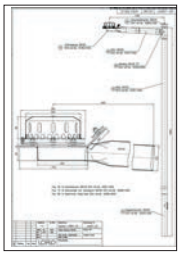

2D-CAD
.pdf und .dwg

3D-CAD
als .dwg

Sie finden in der LORO-X Online Produktdatenbank zu jedem einzelnen Artikel (ca. 2500 verschiedene) sowie zu jedem kompletten LX-Datenblatt:

- LX-Datenblatt
- 2D und 3D Zeichnung als CAD-Dateien (.dwg)
- 2D Zeichnung als PDF-Dokument
- Ausschreibungstexte
- Artikelnummer, Foto, Gewicht, Nennweite, EAN-Code, Zolltarifnummer
- Verlegeanleitung und Einsatzbeispiele

Ausschreibung und Angebot erstellen

4.Ausschreibung

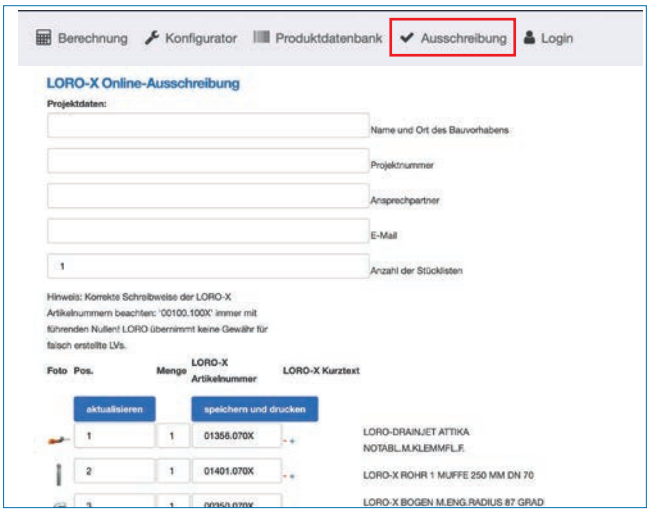

www.loro.de -> Ausschreibung

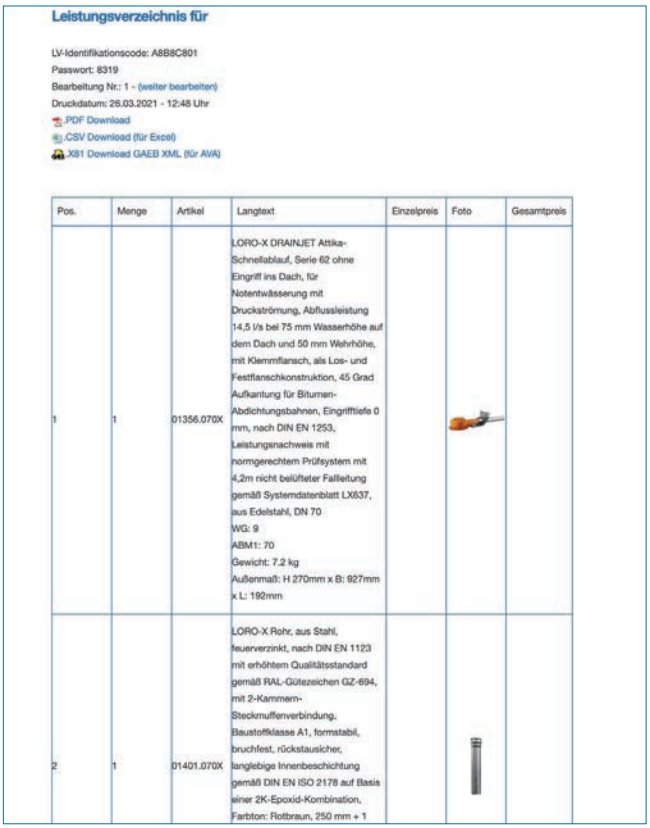

Die LORO-X Online- Ausschreibung generiert ein fertiges Angebot bzw. eine Ausschreibung aus einer Liste von Artikeln. Jedes neu erstellte Angebot bekommt eine eindeutige Identifikationsnummer und ein Passwort, mit dem Sie das erstellte Angebot jederzeit wieder aufrufen und weiter bearbeiten können:

- .pdf
- .csv Datei (Import z.B in Excel)
- .X81 Datei (GAEB XML)

Werkvertretungen

Ihre Ansprechpartner

1 Rudolf Strauß GmbH Industrievertretung
Tel: +49 40 88 365 77 0 • industrievertretungen@r-strauss.de
Thomas Scholz Gebiet Nord 1
Tel: +49 152 08735603 • scholz@r-strauss.de

Innendienst: Sascha Oeltze • Tel: +49 538271128 • s.oeltze@lorowerk.de
Innendienst: André Pralle • Tel: +49 5382 71300 • a.pralle@lorowerk.de

2 Ralf Kaminski Technischer Berater
Mobil: +49 175 524 64 94 • ralf.kaminski@lorowerk.de

Innendienst: André Pralle • Tel: +49 5382 71300 • a.pralle@lorowerk.de

3 Thomas Cassel Technischer Berater
Mobil: +49 170 9646066 • thomas.cassel@lorowerk.de

Innendienst: Jared König • Tel: +49 5382 71271 • j.koenig@lorowerk.de
Rabea Ebbecke • Tel: +49 5382 71302 • r.ebbecke@lorowerk.de

4 Markus Bernad Technischer Berater
Key Account Gebiet West 2 3 4 6
Mobil: +49 175 8421848 • markus.bernad@lorowerk.de
Stefan Kruska Technischer Berater
Mobil: +49 172 209 27 77 • kruska@kruska-beratung.de

LORO-X Lager West
Harald Peglow
Mewer Ring 7 • 58454 Witten • Tel: +49 2302 913160 • witten@lorowerk.de

Innendienst: Jared König • Tel: +49 5382 71271 • j.koenig@lorowerk.de
Rabea Ebbecke • Tel: +49 5382 71302 • r.ebbecke@lorowerk.de

6 Bernd Albert Skiba Technischer Berater
Mobil: +49 160 97900435 • bernd.skiba@lorowerk.de
Innendienst: Thorsten Börstling • Tel: +49 5382 71252 • t.boerstling@lorowerk.de

5 René Kassin Technischer Berater
Key Account Gebiet Süd 5 7 8 9 10 11
Mobil: +49 175 5739364 • rene.kassin@lorowerk.de

Innendienst: Nadine Pralle
Tel: +49 5382 71223 • n.pralle@lorowerk.de

7 Udo Keidel Technischer Berater
Mobil: +49 160 90153146 • udo.keidel@lorowerk.de
Innendienst: Nadine Pralle • Tel: +49 5382 71223 • n.pralle@lorowerk.de

Innendienst: Christine Wille • Tel: +49 5382 71303 • c.wille@lorowerk.de
Lucas Heuer • Tel: +49 5382 71250 • l.heuer@lorowerk.de

8 Andreas Schneider Technischer Berater
Mobil: +49 160 98975044 • andreas.schneider@lorowerk.de

Innendienst: Annette Jürries-Hoppmann • Tel: +49 5382 71 296 •
a.juerries-hoppmann@lorowerk.de

9 Oliver Koch Technischer Berater
Mobil: +49 175 574 02 25 • oliver.koch@lorowerk.de

Innendienst: Annette Jürries-Hoppmann • Tel: +49 5382 71 296 •
a.juerries-hoppmann@lorowerk.de

LORO-X Lager Baden-Württemberg
Pierre Purgoll
Lise-Meitner-Ring 1 • 89231 Neu-Ulm • Tel: +49 731 833 00 •
neu-ulm@lorowerk.de

10 Peter Wollitz Technischer Berater
Mobil: +49 170 921 16 62 • peter.wollitz@lorowerk.de

Betreuung Großhandel: Laufer Industrievertretungen GmbH •
Tel: +49 8024 30 30 692 • Mobil: +49 172 8558004 •
rudolf.laufer@laufer-iv.de

Innendienst: Christine Wille • Tel: +49 5382 71 303 • c.wille@lorowerk.de
Lucas Heuer • Tel: +49 5382 71250 • l.heuer@lorowerk.de

11 Johann Schaub Technischer Berater
Mobil: + 49 151 62523524 • johann.schaub@lorowerk.de

Betreuung Großhandel: Laufer Industrievertretungen GmbH •
Tel: +49 8024 30 30 692 • Mobil: +49 172 855 80 04 •
rudolf.laufer@laufer-iv.de

Innendienast: Christine Wille • Tel: +49 5382 71 303 • c.wille@lorowerk.de
Lucas Heuer • Tel: +49 5382 71 250 • l.heuer@lorowerk.de

12 Alexander Dickhaut Technischer Berater
Mobil: +49 170 5580199 • alexander.dickhaut@lorowerk.de

Ronny Amrey Technischer Berater
Mobil: +49 171 21344 35 • r.amrey@lorowerk.de

Innendienst: Veronica Magnusson • Tel: +49 5382 71258 • v.magnusson@lorowerk.de
Marco Wolter • Tel: +49 5382 71307 • m.wolter@lorowerk.de

Büro Leipzig
Iris Pohl, Susanne Kietz
Tel: +49 342 0542690 • wb.leipzig@lorowerk.de

13 Steffen Spigaht Technischer Berater
Key Account Gebiet Ost 12 13
Mobil: +49 171 9759168 • steffen.spigaht@lorowerk.de

Frank Lacina Technischer Berater
Mobil: +49 170 730 53 53 • frank.lacina@lorowerk.de

Innendienst: Melanie Hünecke • Tel: +49 5382 71228 • m.huenecke@lorowerk.de

Ulrich Spigaht Technischer Berater
Mobil: +49 160 90515047 • ulrich.spigaht@lorowerk.de

Innendienst: Melanie Hünecke • Tel: +49 5382 71228 • m.huenecke@lorowerk.de

---

Stefan Günther Leitung Vertrieb
Mobil: +49 175 2917864 • stefan.guenther@lorowerk.de

Steffen Spigaht Verkaufsleiter
Mobil: +49 171 9759168 • steffen.spigaht@lorowerk.de

Hendrik Henze Leitung Verkauf-Innendienst
Tel. +49 5382 71187 • hendrik.henze@lorowerk.de

LOROWERK K.H. Vahlbrauk GmbH & Co. KG
Kriegerweg 1 • 37581 Bad Gandersheim, Postfach 13 80 • 37577 Bad Gandersheim
Tel. +49 5382 71 0 • Telefax +49 5382 71 2 03 • Internet: www.loro.de • e-mail: infocenter@lorowerk.de